METLOR

ESTUFA A PELLET

Slim Design 22 Canalizável

(K100)

MANUAL DE INSTALACÃO E MANUTENÇÃO

www.metlor.com

Antes de dar inicio ao uso da Salamandra Linea Slim,

Leia cuidadosamente este manual de uso e manutenção.

Este manual foi preparado pelo fabricante e é uma parte integral do produto. Deve ser entregue ao usuário, portanto, deve ser preservada e acompanhar o equipamento no caso em que mesmo que a propriedade seja transferida.

Código: **MA/SLICAN**
Páginas: 40
Edição: 2
Revisão: Março 2022

ÍNDICE

1. ADVERTENCIAS GERAIS **Pag. 5**
1.1 Agradecimentos Pág. 6
1.2 Modelos Pág. 6
1.3 A importância da qualidade do pellets Pag. 6
2. Dados TÉCNICOS **Pag. 7**
2.1 Características de construção Pag. 7
2.2 Especificações técnicas Pag. 8
2.3 Colocação Pag. 9
2.4 Distâncias mínimas de segurança Pag. 9
3. INSTALAÇÃO **Pag. 10**
3.1 Ligação a rede elétrica Pag. 10
3.2 Sistema de extração de fumos Pag. 10
3.3 Combustão e saída de fumo Pag. 10
3.4 Uso de tubos Pag. 11
3.4.1 Tubo de saída de fumos Pag. 11
3.5 Esquemas indicativos de instalação Pag. 12
3.6 Parte terminal do sistema de saída de fumos Pag. 15
3.7 Toma de ar comburente Pag. 15
3.8 Distâncias mínimas para a entrada de ar Pag. 16
3.9 Controles e sugestões antes dar inicio a 1ª queima Pag. 16
4. PAINEL DE COMANDOS **Pag. 17**
4.1 Teclas Pag. 17
4.2 Mensagens de erros Pag. 18
5. ANTES DE DAR INICIO A SALAMANDRA **Pag. 18**
6. MENU **Pag. 20**
MENU UTILIZADOR 1 Pag. 20
6.1 Potencia Pag. 20
6.1.1 Potência de Combustão Pag. 20
6.1.2 Velocidade Ventilador Pag. 20
6.2 Termostatos Pag. 21
6.2.1 Ambiente e Ambiente Remoto Pag. 21
6.3 Crono Pag. 21
6.3.1 Escolha do tipo de programação Pag. 21
6.3.2 Programação de crono termostato Pag. 22
6.4 Carga manual Pag. 23
MENU UTILIZADOR 2 Pag. 23
6.5 Configuracoes Pag. 23
6.5.1 Data e Hora Pag. 23
6.5.2 Idioma Pag. 24
6.5.3 Controle Remoto Pag. 24
6.5.4 Zerar Pulizia Pag. 25
6.5.5 Calibracao do sinfin Pag. 25
6.5.6 Calibração de Extrator Pag. 25
6.5.7 Potência Automática Pag. 26
6.6 Menù Teclado Pag. 26
6.6.1 Lista Node Pag. 26
6.6.2 Contrasteo Pag. 26
6.6.3 Min Luz Pag. 26
6.6.6 Ton Tecla Pag. 27
6.7 Menu Sistema Pag. 27
7 MANUTENÇÃO DA SALAMANDRA **Pag. 28**
7.1 Limpeza de superfícies externas Pag. 28
7.2 Limpeza do vidro panorâmico Pag. 28
7.3 Limpeza diária Pag. 29
7.4 Limpeza periódica Pag. 30
7.5 Limpeza geral de final de temporada Pag. 32
7.6 Conduta de fumos Pag. 32
7.7 Tubo de aspiração de ar para a combustão Pag. 32
7.8 Sistemas de segurança Pag. 33
8. PLACA ELECTRÓNICA **Pag. 34**
9. PEÇAS SOBRESSELENTES E ACESSÓRIOS **Pag. 35**
10. RESOLUÇÃO DE PROBLEMAS **Pag. 36**
11. CONDIÇÓS DE GARANTÍA **Pag. 38**

1 AVISOS GERAIS

Muito obrigado por ter escolhido um produto METLOR S.L.

Este folheto tem como objetivo fornecer a instaladores e aos usuários dos nossos produtos, alguns concelhos técnicos, práticos, dicas e normas para simplificar as fases de montagem e utilização.

A instalação deve ser realizada por pessoal qualificado ou pelo nosso centro de assistência concertada (Lei 46/90), seguindo as instruções do fabricante. Também é necessária para cumprir com todas as normas nacionais e europeias, incluindo os regulamentos locais durante a instalação do dispositivo.
A instalação incorreta pode causar danos a pessoas, animais e outras coisas que a empresa não é responsável

Garantir a integridade do produto. Em caso de dúvida, não utilize o produto e entre em contato com o vendedor. Os materiais de embalagem não devem ser jogados no ambiente e devem ser mantidos fora do alcance das crianças. Cumpra as normas locais sobre questões de eliminação e reciclagem de resíduos.

Antes de fazer qualquer alteração, manutenção ou limpeza do aparelho, desligue o aparelho da fonte de alimentação, pressionando o mesmo switch ou desligue o cabo do ponto de energia

Em caso de falha ou mau funcionamento do sistema a salamandra, desativa-la e abster-se de qualquer tentativa de reparação ou intervenção direta. Recorra exclusivamente a pessoal qualificado. As possíveis reparações devem ser realizados exclusivamente por um serviço técnico autorizado pelo fabricante, utilizando apenas o serviço de peças de reposição originais.

“Não utilizar combustíveis diferentes dos recomendados."

É excluída qualquer responsabilidade contratual e extracontratual da empresa por danos causados por erros de instalação, uso indevido ou não cumprimento das instruções incluídas neste seguinte manual.

O não cumprimento das disposições acima, pode comprometer a integridade do equipamento ou componentes, causando um perigo potencial para a segurança do usuário final, que a empresa não assume qualquer responsabilidade.

1.1 Agradecimentos

Você adquiriu um produto de alta qualidade e alta eficiência térmica.
Linea Slim está disponível para ajudá-lo a obter qualquer informação relativa a normas de instalação e normas de instalação relacionados com a sua área.
Recomenda-se que a salamandra seja instalada e testada por um técnico qualificado.
A instalação correta do aparelho, seguindo as instruções dadas aqui, é necessário e importante para evitar qualquer avaria ou um possível acidente.

1.2 Modelos

As salamandras do modelo de série linea slim é produzido em 10-12 de potência.

AVISO!
Linea Slim foi concebida e aprovada para funcionar COM APENAS E ESCLUSIVAMENTE PELLTES certificados
Diâmetro máximo 6 mm e comprimento entre 20 e 30 mm.

1.3 A importância da qualidade do pellet

O que é pellet?
É um combustível ecológico, com alto poder calorífico, produzido dos resíduos madeira ou diretamente a partir da madeira. Eles são comprimidas em pequenos pedaços de forma cilíndrica, sem a adição de qualquer cola e tem um diâmetro de 6 mm e um comprimento de entre 20 e 30 mm.

Para garantir uma combustão sem problemas, o Pellet deve ser mantido num lugar seco.
Ser pobre na humidade (menos de 8%) este produto queimas muito bem, deixando muito pouco resíduo de cinzas e fumo quase zero, exceto quando no início da combustão.

Recomendamos a utilização de pellets de boa qualidade.

Pergunte a um fornecedor de confiança qual o tipo certo de pellet.
O bom funcionamento da salamandra depende do tipo e qualidade de madeira prensada que é utilizado, uma vez que o calor produzido por diferentes tipos de pellets pode ser mais ou menos intensa, armazenar os pellets pelo menos a um metro de distância da salamandra.

NOTA. A METLOR não assume nenhuma responsabilidade para o uso de pellets de qualidade inadequada e não é responsável pelo mau desempenho resultante.

2 DATOS TECNICOS

Salamandra SLIM DESIGN 22 modelo	12
Dimensões externas (L x A x P)	955 x 877 x 290
Potencia máxima (kW)	12,12
Potencia térmica nominal (nom./rid. kW)	10,59/4,21
Rendimento pot. nominal (%) A potência nom. / rid.	87,31/91,45
Emições CO % (al 13% di O_2) PM mg/Nm³ (al 13% di O_2) OCG mg/Nm³ (al 13% di O_2) NO_X mg/Nm³ (al 13% di O_2)	0,013/0,012 13,8/18,8 2,8/3,7 106,3/103,3
Saída de fumos (diam. mm)	80 mm
Espaço de aquecimento (max / min)	260 m³ / 90 m³
Peso (kg)	140
Consumo de pellet (mínimo por hora/kg)	0,95
Consumo de pellet (máximo por hora/kg)	2,5
Capacidade do depósito de pellet (kg)	15

As salamandras mod. Linea Slim são certificados segundo a norma europeia EN 14785: 2006

2.1 Características de construção

Todas as salandras METLOR foram construídas com uma estrutura robusta que garante um fluxo ideal de circulação de fluido (ar e gás)

As estufas Linea Slim tem as seguintes características de projeto:

• Salamandra em corpo chapa de aço decapada em espessura de 2 mm.
• Corpo das paredes da salamandra em contato com o fogo são em vermiculite de espessura 3 cm.
• Os painéis exteriores são em chapa de aço são tratados com tinta em pó epóxi-poliéster.

Na entrega da Estufa Linea Slim encontrará:

Para a serie Linea Slim

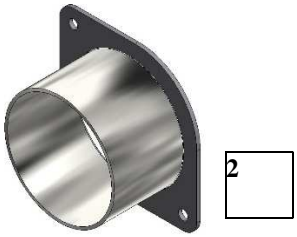

1A **1B**

- Livro de instruções
- Cabo de alimentação
- Kit de condutas de ar frontal (**1**);
- Kit de condutas de ar superior (**2**);
- Adaptador de tubo Ø80 (**3**).

2.1.1 Instalação kit de condutas de ar canalizável

Colocar tal como se mostra em, 1 e 2

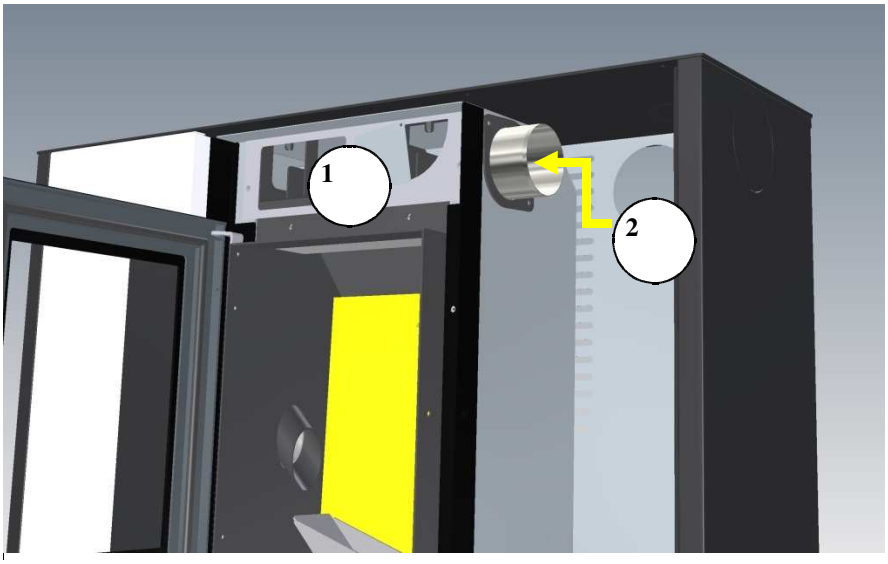

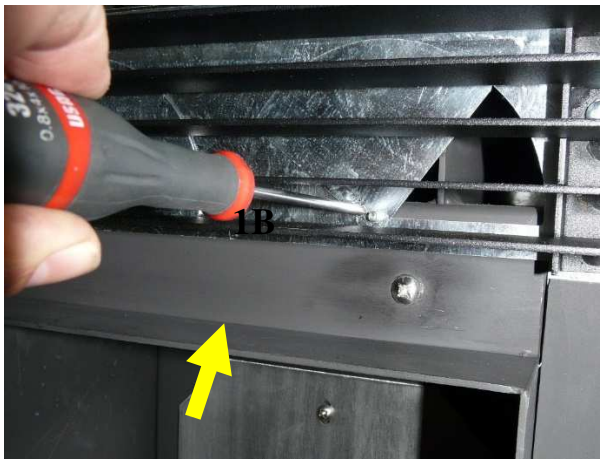

Precaução

Fluxo de ar máximo:
- Montar a peça **2**.
- Fechar a peça **1B**.

Diminuir o fluxo de ar:
- Abra o pequeno seletor **1B**.

NOTA: Para ajustar, utilize uma chave comum

2.2 As especificações técnicas

ESTUFA Linea Slim

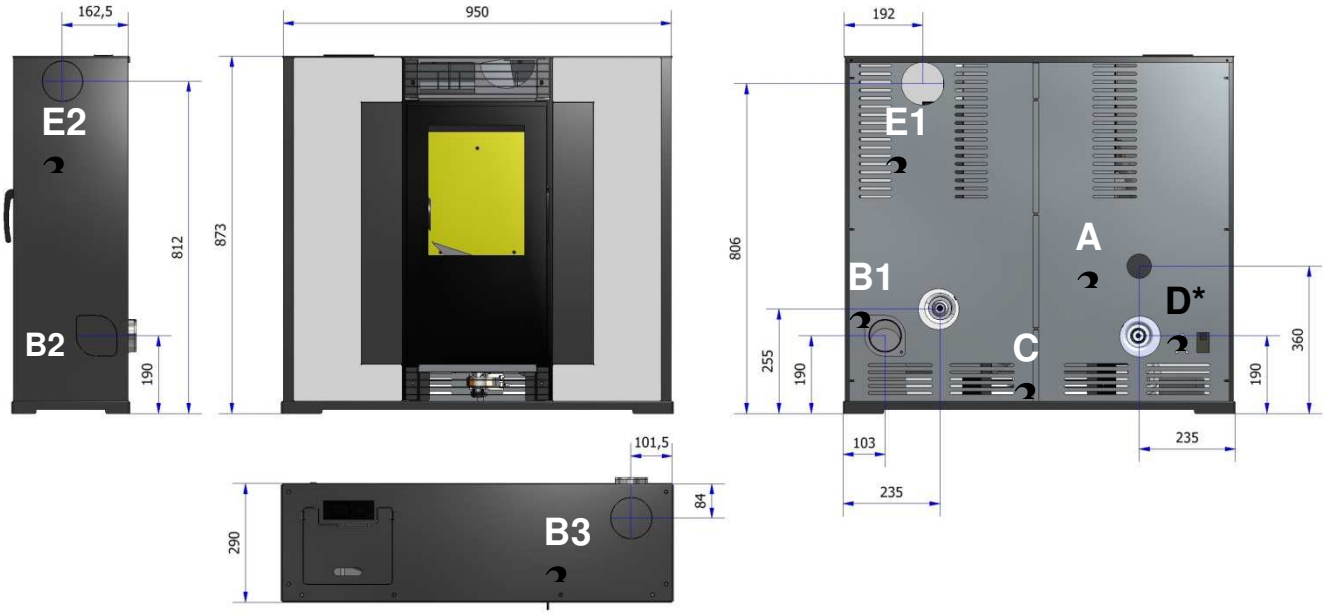

Legenda:

A) ENTRADA DE AR DE COMBUSTÃO
B1) TUBO DE SAIDA DE FUMOS Ø80mm
B2) TUBO DE SAIDA DE FUMOS PELO LADO DIREITO Ø80mm
B3) TUBO DE SAIDA DE FUMOS PELO LADO SUPERIOR DIREITO Ø80mm
C) Entrada de ar ambiente
D) * Unidade de controlo no interior
E1) SAIDA TRASEIRA DE AR CANALISADO Ø80mm
E2) SAIDA LATERAL DEREITA DE AR CANALISADO Ø80mm

2.3 Colocação

Para conseguir um aquecimento satisfatório, é essencial o posicionamento adequado da salamandra.
A este respeito, é essencial considerar:

- Este equipamento não pode ser usado por pessoas (incluindo crianças) com incapacidade sensorial, deficiência física, mental ou com pouca experiência e conhecimento, a menos que estas sejam assistidas ou instruídas sobre o uso do equipamento pela pessoa que é responsável pela segurança.
- Evite deixar as crianças sozinhas na proximidade da salamandra, porque todas as partes quentes do equipamento podem causar queimaduras graves.

- Não toque no vidro e na porta quando a salamandra estiver ligada e tomar muito cuidado antes de tocar.
- Instalação da estufa não é aconselhável num quarto.
- Para facilitar as intervenções futuras de assistência técnica não colocar o equipamento em espaços apertados, não encoste às paredes, porque elas poderiam comprometer a entrada de ar correto e boas acessibilidades.
- Não realizar intervenções sobre o equipamento, salvo as previstas para uso normal ou recomendados neste manual para resolver pequenos natureza e de qualquer maneira sempre desligue-o da alimentação antes de intervir e operam apenas com o fogão desligado e frio.
- **É absolutamente** proibido remover a grade de proteção do depósito de pellets.
- Quando uma intervenção é necessária, verifique se a salamandra está desligado e completamente fria.
- Verifique e sempre e garanta que a porta da câmara de combustão está selada durante a inicialização e operação do equipamento
- Acendimento automático dos pellets é a fase mais delicada. De modo que ela pode ocorrer sem problemas recomenda-se sempre limpar a salamandra e o cinzeiro.
- **É aconselhável** que o ar útil para a combustão seja feito a partir de um espaço livre ou externo para assegurar a substituição apropriada de ar na casa.
- **É aconselhável** instalar a salamandra num compartimento central da casa. Desta forma, assegura a circulação de calor máximo.
- **É aconselhável** colocar uma placa no chão como a base da salamandra especialmente se o piso é feito de material inflamável, como parquett, flutuante e carpete (a placa deve ficar de ir para a frente da salamandra, pelo menos, 25/30 cm)

A METLOR; não se responsabiliza pelas inconveniências, falhas por má utilização, avarias e de tudo que resultante da falta de observação das indicações contidas neste manual.

2.4 Distâncias mínimas de segurança (em mm)

Antes de proceder á montagem, escolha a posição mais adequada para a instalação.
Verifique a distância mínima de segurança, de materiais sensíveis ao calor ou inflamáveis, bem como paredes estruturais e outras paredes e artigos de madeira, móveis etc.

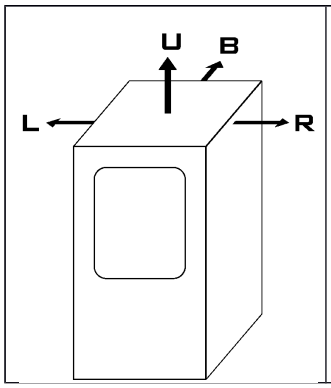

Distância mínima

R = 200mm

L = 200mm

B = 200mm

U = 1000mm

As distâncias indicadas acima, podem variar de acordo com os regulamentos em vigor na sua área; portanto, por favor contate o seu fornecedor de confiança.

3. Instalação

Este equipamento serve para aquecer o ar. Deve de ser conectado a rede elétrica e ao tubo de saída de gases corretamente dimensionado. (fumos)

Antes de ligar a estufa é necessário:

- Verificar o equipamento e o necessário para para trabalhar com o tipo de pellets disponíveis (pelete de qualidade, certificado, com um diâmetro máximo de 6 mm e um comprimento entre 20 e 30 mm)
- Verifique se o tubo de saída de fumos não tem obstruções e que a tubagem não esteja ligada a outros equipamentos.
- Verifique que, no caso dos tubos de saída usados e existentes, eles estão perfeitamente limpos e sem resíduos, uma vez que é possível entupimento, poderia dificultar a passagem de fumo, causando situações perigosas.
- Verificar se existe algum tipo problema nas uniões dos tubo, e se estas foram corretamente encaixadas.

A escolha do local para a instalação do equipamento, deve levar em conta os seguintes requisitos:

- Colocar a salamandra num local que permite o uso fácil e seguro e de manutenção simples.
- A instalação é proibida em quartos, WC 's e outras salas onde há outros equipamentos de aquecimento sem um fluxo de ar adequado.
- É proibido recolher o ar, aspirado, de uma área em que seja estes locais; por exemplo, garagens, depósitos de combustível e material local cuja atividade envolve risco de incêndio.

3.1 Ligação á rede elétrica

O equipamento precisa ser ligado à corrente elétrica. Nossas salamandras de aquecimento, são equipadas com cabo de alimentação adequado para temperaturas médias, Schuko, tipo de ligação H05VV x2mt 3x1mm e tomada com fusível bipolar (5x20 3,15 ° CF) e o interruptor unipolar. Para uma possível substituição do cabo de alimentação, você precisa entrar em contato com o fabricante e com o centro de serviço de um fabricante ou qualquer pessoa com uma qualificação semelhante.

- **Antes de fazer a ligação à rede, deve verificar**:

- As características do sistema elétrico são as mais adequadas e que cumpram com o indicado na ficha de características técnicas do equipamento.
- O sistema possui uma eficiente ligação à terra, de acordo com as regras e disposições da lei em vigor
- O cabo de alimentação não pode chegar a uma temperatura acima de 50 ° C acima da temperatura ambiente, em qualquer dos seus pontos.

No caso de uma interrupção prolongada no uso do aparelho, desligue a ficha ou interruptor de corrente. Se o seu equipamento está ligado à energia via cabo e plugue, este deve ser facilmente acessível quando o equipamento é instalado de acordo com as instruções.

NOTA: A METLOR é absolvido de toda a responsabilidade quando as indicações descritas acima e as regras de segurança habituais, não são respeitados

3.2 Sistema de extração de fumos

Para a instalação das salamandras de pellets é recomendável entrar em contato com o serviço. Antes de instalar e iniciar a salamandra, ler o conteúdo deste folheto com cuidado.

3.3 Combustão e saída de fumos.

O sistema de saída de fumos da estufa funciona devido à depressão que é criada na câmara de combustão e uma leve pressão no tubo de saída de fumos. É muito importante que o sistema de ventilação seja hermeticamente selada. Por conseguinte, é necessário utilizar tubos de aço inoxidável 316-L, liso por dentro, e equipados com vedantes especiais de silicone.

Através da utilização destes tubos de aço inoxidável 316-L, a estufa deve ser ligada a um tubo de saída de gases novos e no exterior deverá ser de parede dupla 316-L de aço inoxidável (de acordo com a marca Rite).

A saída dos fumos não pode ocorrer em espaços fechados ou semifechados, ou em qualquer lugar onde pode ocorrer uma concentração de fumos.
Certifique-se a salamandra é colocada em um ambiente com boa ventilação para permita uma combustão ideal.
A limpeza periódica do equipamento é recomendado para assegurar que o ar de combustão entre corretamente à câmara de combustão.

3.4 Uso de Tubos

Os tubos utilizados para a evacuação dos fumos, deve ser rígida, 316-L de aço inoxidável, lisos no interior e juntas de silicone especiais, com um diâmetro nominal de 80 milímetros (até 3 m de comprido), ou 100 milímetros com justas de silicone (para chaminés maiores de 3 m), veja a tabela abaixo:

Atenção: NÃO LIGUE a tubagem de extração de fumos a:

- **Um tubo de saída fumos utilizado por outro equipamento de aquecimento (caldeiras, lareiras, etc.);**
- **Aos sistemas de extração de ar (extratores de cozinhas, respiradouros, etc.), mesmo se eles estão entubados.**

3.4.1 Tubo de saída de fumos

Cada equipamento deve estar conectado a uma chaminé. A saída de fumos é uma conduta vertical, cuja função é extrair o fumo produzida pela combustão.

A saída de fumos pode ser composta por:

- Tubo de saída de fumos.
- Registro para recolha de cinzas.
- Ligação ao tubo de saída de fumos.

Para um tubo de ventilação seja adequado deve ter:

- Respeitar as leis existentes no local de instalação.
- Deve ser de aço inoxidável simples e na parte exterior de paredes duplas de aço inoxidável.
- Estar conectado a um único equipamento.
- Estar corretamente dimensionado, secção interna livre e constante igual ou maior do que o diâmetro do equipamento de extração de fumo e não inferior a 3,5 m de altura.
- Ser colocado principalmente na vertical com um desvio não superior a 45 ° de ângulo.
- Colocar o equipamento longe de materiais combustíveis ou inflamáveis através de espaço de ar ou de isolamento adequado.
- Ter curvas regulares e sem costura.
- As curvas de ligação do tubo de ventilação deve estar equipado com controlos para: controle, limpeza e manutenção do sistema.

Aconselha-se a inspeção do estado da conduta por um especialista limpa-chaminés.
Se o tubo de saída de fumos não tem a dimensão correta ou foi instalado sem respeitar o que foi dito antes, não se assume qualquer responsabilidade por mau funcionamento do produto por danos aos objetos, pessoas ou animais.
É proibida a passar através do interior da chaminé, ainda maior do que o tamanho indicado, outros tubos de abastecimento de ar e tubos comunitários.
É aconselhável entrar em contacto com um limpa chaminés especialista para verificar se o tubo de saída de fumos é completamente impermeável. Isso é necessário porque os gases, estando em leve pressão possam sair pelas ranhuras da chaminé e invadem ambientes habitados. Se uma vez que a inspecção verificou que a lareira não está em perfeitas condições, é aconselhável para entubar com o novo material. Se a chaminé existente é grande, a inserção de um tubo com um diâmetro máximo de 150 mm, é aconselhável. Também aconselhados a isolar a conduta de exaustão de fumos.

A conexão com a conduta é normalmente realizada através das paredes ou muros, é necessário considerar o seguinte:

Importante: _

O tubo da saída de fumos deve ser de aço inox 316L ou lacado de preto, com seus vedante devidamente instalados e fornecido pelo fabricante. Este tubo deve ser secções de parede simples quando vão instalados no interior do da habitação e forem pelo exterior será necessariamente tem de ser dupla parede de aço inoxidável isolada 316L, para evitar a condensação que provocará o mau desempenho do equipamento, se não cumprir este requisito a garantia ficará sem efeito.

Quando o tubo de saída de fumos não poderá ser feita por uma conduta adequada e é necessário usar uma chaminé externa.
Você pode usar uma chaminé de fumos externa somente se você tem os seguintes requisitos:

- Deve ser usado apenas tubos isolados (parede dupla) em aço inox fixado ao edifício.
- Deve permitir um ponto de controlo, para permitir efetuar os controlos, limpeza e manutenção periódica.
- Sendo dotado com chapéu contra o vento e respeitar a distância de construção em altura, tal como indicado na seção abaixo.

3.5 Esquemas indicativos de instalação

Este equipamento foi projetado para aquecer o ambiente em torno dele. Quando o equipamento está a funcionar corretamente, este produz ar quente.

Recorde-se que os esquemas aqui propostos, embora representem soluções viáveis e instalação devidamente planeada deve ser considerado como meramente indicativo. A avaliação de uma instalação é sempre feita por um instalador com competências para tal, que avalia todos os elementos específicos do ambiente em que ela irá operar. A Metlor ficará sem qualquer responsabilidade por danos a objetos e / ou pessoas causados por má instalação.
Não criar estreitamentos no diâmetro dos tubos.
Evitar o uso de pequenos cotovelos de raio.

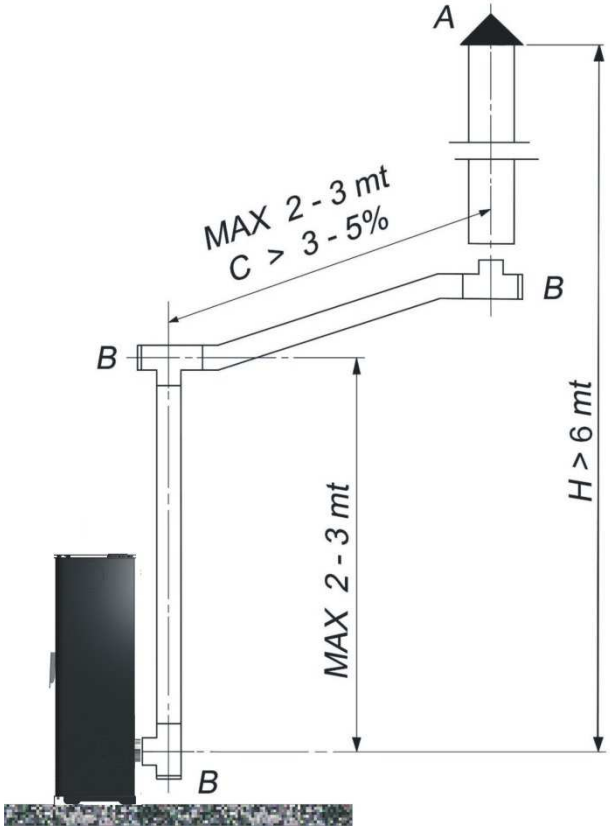

Esquema genérico (fig.1)

A - Cúpula anti-vento
B - Tê com tampa manutenção
H - Altura

Durante a instalação e operação, deve garantir a eliminação da potência mínima produzido pelo equipamento. fig. 1

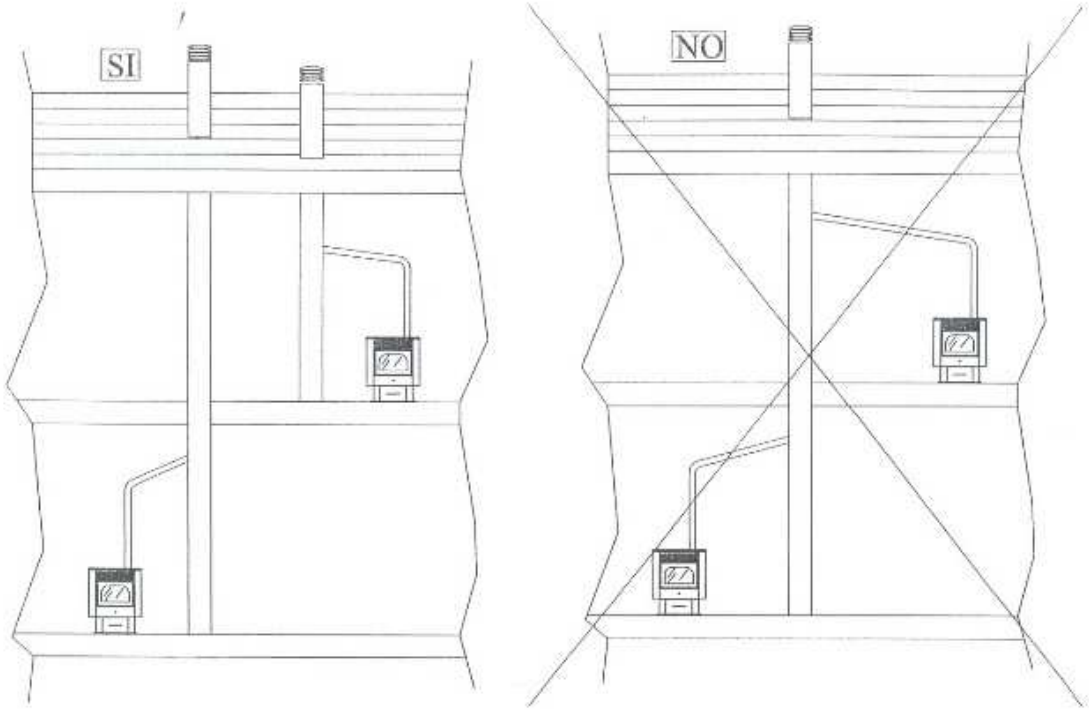

Esquema de instalación de salida de humos (fig. 2)

CUIDADO: Verifique as regulamentações locais vigentes

Em instalações devem ser feitas com autorização prévia para os moradores.

Fazendo referência à Fig.3 e Fig.4 é necessário que:
Para a extração horizontal é necessário instalar o tipo de terminal E.
Para a extração vertical, é necessário instalar o anti-vento e anti-chuva tipo de terminal A e E.
A extracção do terminal deve estar a uma distância a partir da parede exterior de, pelo menos, 30 centímetros, para assegurar uma evacuação adequada da atmosfera os gases de combustão.

Em áreas particularmente ventoso, recomenda-se instalar uma extração de chapéu na H (Trieste); tipo A extracção do terminal. Este terminal de extração deve ser instalado apenas na vertical.

Esquemas de instalação (estimativo) sem fumaça tubo de saída pré-existente (Fig.3 e Fig.4)

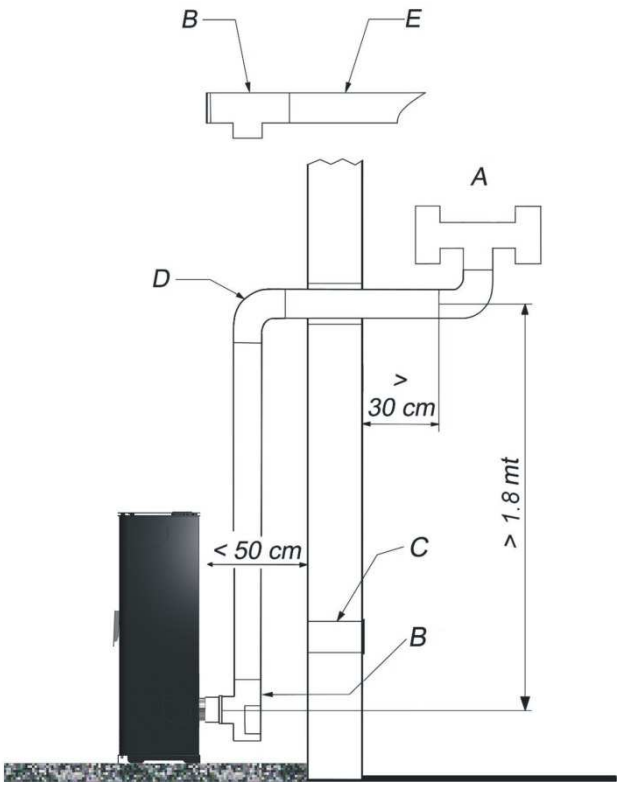

fig. 3

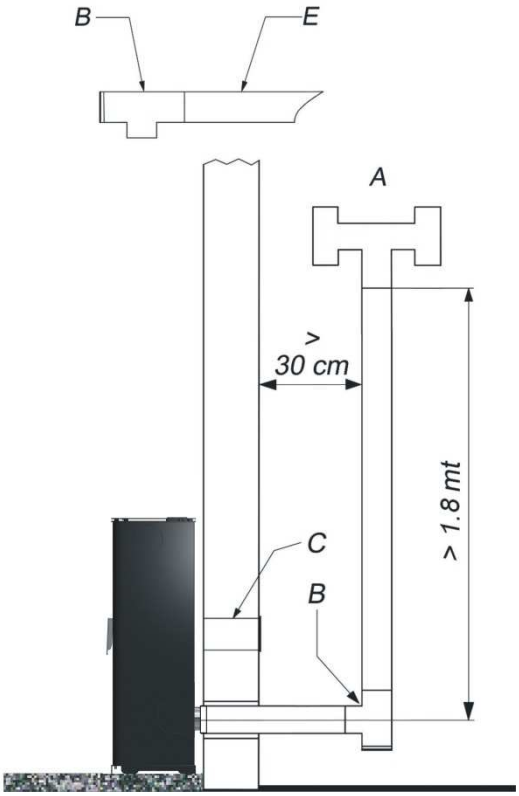

fig. 4

3.6 Parte terminal do sistema de saída fumo:

A tampa não deve ser instalada em áreas fechadas, mal ventiladas ou em geral em locais onde os vapores podem se concentrar. No caso de extração sob o telhado, recorde-se instalar algumas proteções para evitar acidentes devido a queimaduras causadas por contato acidental com a extração de tubos, pois a saída de gases é feita em alta temperatura. É necessário verificar que não existem elementos combustíveis que poderiam ser danificados esteticamente dentro um raio de 3mt. (Ver Figura 5)

A Cúpula
B Tubo tipo T com tampa
C Tomada de ar
D Curva a 90°
E Terminal orientável

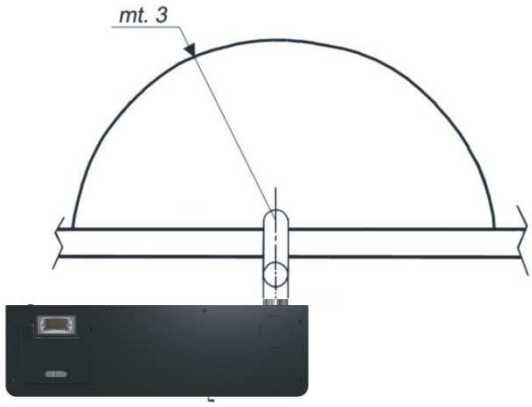

fig. 5

<u>ATENÇÃO: Os regulamentos sobre a instalação de salamandras da pelltes está evoluindo. Peça a um revendedor / técnico de confiança, dicas sobre as eventuais alterações que podem ser aplicadas ao longo do ano.</u>

3.7 Entrada de ar para a combustão.

O funcionamento da salamandra em lugares hermeticamente fechados e reduzida troca de ar, pode causar uma diminuição de oxigênio no espaço ambiente.
Neste caso, recomenda-se que o ar necessário para a combustão (queima), seja diretamente a partir do exterior. Desta forma, garantimos a combustão otimizada (com baixo consumo de pellets) e a ausência de riscos para a saúde de quem permanece no ambiente é garantida. Além disso, a tomada de ar direta do exterior através de um tubo, não implica a entrada de ar frio no ambiente. É aconselhável colocar na extremidade do tubo uma rede de malha pequena, anti-ave, para impedir a entrada de corpos estranhos.

O ar necessário para a estufa pode ser obtido de diferentes maneiras:
- Através de uma rede externa, direta com o ambiente de instalação.
- Com uma canalização de tubos diretos ao ambiente de instalação, aumentando a secção livre mínima indicada pelo menos 15%

<u>REGULAÇÃO DE AR DE COMBUSTÃO</u>

<u>És fundamental que o ar na entrada seja regulada (sobretudo durante a primeira vez que trabalha).</u>

Dependendo das condições da instalação á possível reduzir a aspiração de ar primário até 60% graças á válvula de estrangulação.

Esto permite:
a) Melhorar a calibração da combustão;
b) Melhor/rápido acendimento do combustível.

3.8 Distâncias mínimas e posicionamento para admissão de ar

Observe a seguinte tabela para um posicionamento correto e seguro da toma de ar. Indica-se as distâncias mínimas desde qualquer espaço para a extração de gases, valores que podem fazer variar a configuração da pressão do ar; devem respeitar-se para evitar, como exemplo, uma abertura de uma janela pode aspirar o ar externo e assim retirando da estufa.

A entrada de ar deve ser colocada pelo menos.		Portas, janelas, espaços, saídas de fumos.
1,5m	Por baixo	
1,5m	Horizontalmente afastado	
0,3m	Por cima	
2m	Longe de	

Tabela 1: distâncias mínimas para a toma de ar.

3.9 Controles e sugestões antes de iniciar a 1ª queima.

Abra a porta da salamandra e remova todos os documentos aí presentes.
Ligue a salamandra a uma tomada elétrica, através do cabo de alimentação que acompanha a máquina. O equipamento opera a 230 V-50Hz

Quando a tensão baixar a faixa de 230 V, esta queda de tensão pode causar problemas como falha de ignição ou mau funcionamento de componentes elétricos/electrónico e mecânicos da salamandra, pelo que a garantia não pode cobrir tais danos, esse problema não é derivado a partir do aparelho, é derivado da fonte de alimentação elétrica.
Tenha cuidado para que o cabo de alimentação não esteja enrolado sob o equipamento, veja se fica longe de superfícies quentes e não toque quaisquer bordas afiadas que podem cortar.
Verifique se Linea Slim está devidamente ligada ao sistema de exaustão de fumos de combustão.
Encha o tanque de pellets.

Abra a porta do equipamento e verificar que o cinzeiro está firmemente no lugar.
Se o equipamento esta eletricamente em sobrecarga pode afetar a vida de componentes eletrônicos.
Nunca desligue a salamandra, retirando a ficha da tomada elétrica, com a chama em ou durante a operação normal.
Nunca use gasolina, combustível lâmpada, querosene, álcool ou qualquer outro líquido inflamável para “ligar” a salamandra e manter esses líquidos longe do equipamento enquanto ele estiver em funcionamento.
Nunca inicie a salamandra se você tem o vidro danificado. Não bata o vidro ou a porta para evitar danos.
Recomenda-se que no primeiro acendimento, se faça umas aberturas e fecho da porta, durante alguns segundos, para evitar que quando se esfria, o cordão de vedação da porta se cole a pintura da salamandra.

4 PAINEL DE COMANDOS

VISOR PRINCIPAL

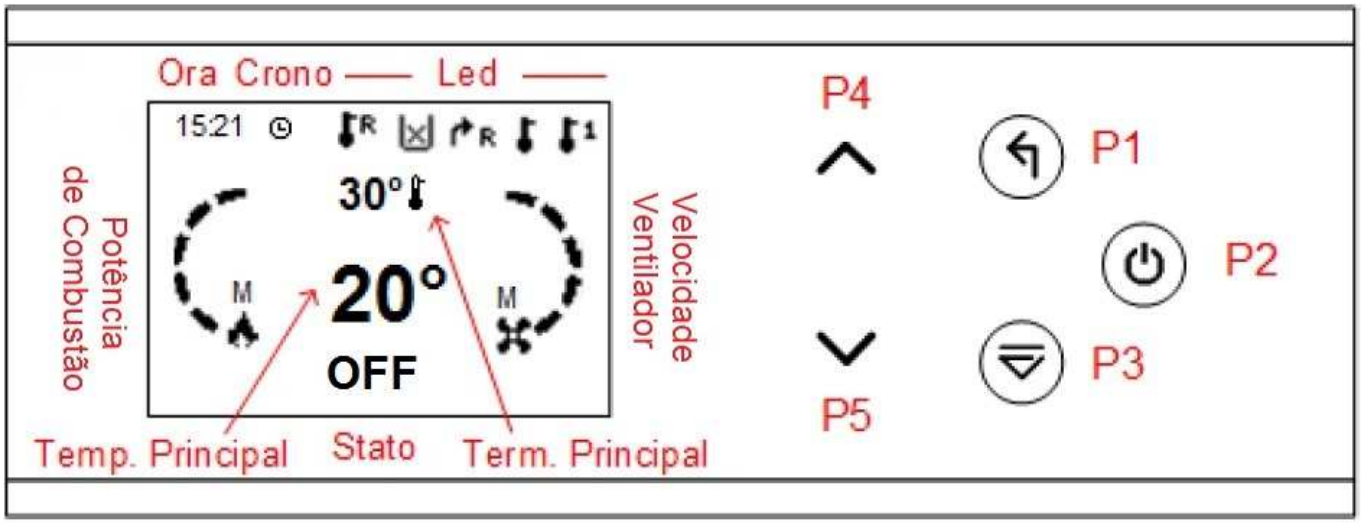

VALORES VISUALIZADOS NA TELA PRINCIPAL

- Data e hora
- Modalidade de ACTIVAÇÃO fazer crono (D - Diário, S - semanal, FS - Fim de Semana)
- Estado do teclado (se uma imagem de uma chave aparece as teclas estão bloqueadas, se não teclado normal)
- Potência do usuário seccionado (1-6, Auto)

SET	Salvar dados	
BLOQUEIO DE TECLAS	Bloquear / desbloquear as teclas pressionadas por 3 segundos até que a campainha.	**P5**

4.1 Teclas

FUNÇÃO	DESCRIÇÃO	Chave
ON/OFF	Função ligar e desligar pressionando o botão por 3 segundos até o sinal acústico	**P2**
SBLOCCO	Função de desbloqueio do sistema pressionando o botão por 3 segundos, até o bipe	
EDITAR e ROLAR	Os valores das quantidades mudam no Menu Mudança de potência de trabalho	**P4**
EDITAR e ROLAR	No Menu rola pelos menus e submenus Mudança de termostato da sala	**P6**
DISPLAYS	Menu de visualizações	**P5**
ESC	Função para sair de um Menu ou Submenu	**P1**
MENU	Função para entrar no Menu e Submenus	**P3**
MODIFICAÇÃO	Entrada na modificação do menu	
SET	Poupança de dados no menu	

4.2 Mensagem de erros

Descrição	Display
Excesso de temperatura no equipamento; deixar arrefecer a máquina.	**Er01**
Erro de pressostato, pressão insuficiente, chaminé obstruída (verificar limpeza do equipamento).	**Er02**
Falha devido a baixa temperatura dos gases de combustão (nota: falha de pellets).	**Er03**
Salamandra desligou por temperatura de fumos muito elevada.	**Er05**
Falha no encoder. (ventilador de fumos obstruído)	**Er07**
Falha no encoder. (Tensão baixa)	**Er08**
Erro do relógio: Acerto do relógio, data e hora.	**Er11**
Depois de ligar o aparelho, não foi detetada combustão suficiente, tente ligar novamente.	**Er12**
Falha de energia elétrica tensão demasiado baixa ou faltou energia elétrica.	**Er15**
Erro de comunicação RS485	**Er16**
Ajuste do fluxo de ar, falhado.	**Er17**
O combustível no silo acabou, carregue o silo com Pellets e tente ligar outra vez.	**Er18**
Seletor de erro de posição ou ambos fechados	**Er25**
Sensor do ar primário avariado	**Er39**
Fluxo de ar mínimo não alcançados	**Er41**
Fluxo de ar máximo excedido (F40)	**Er42**

Outras mensagens exibidas

Descrição	Display
Indicação de estado dos sensores de temperatura. A mensagem é exibida durante a fase de confirmação e indica que a temperatura em uma ou mais sondas é igual ao valor mínimo (0° C) ou o valor máximo (dependendo da sonda considerada). Verificar as sondas não estão abertas (0 ° C) ou em curto-circuito (ler o valor máximo da escala de temperatura).	**Som**
Mensagem que indica o alcance das horas de funcionamento programados (parâmetro T66). Precisa ligar para o serviço.	**Serviço**
Mensagem que indica o alcance das horas de funcionamento programados (parâmetro T67). Você precisa limpar a salamandra.	**Limpeza**
Mensagem aparece se o sistema for desligado manualmente durante a inicialização (após pré-carga): o sistema será desligado somente quando ele é atingido.	**Bloco Ignição**
A falta de comunicação entre o painel LCD e a placa de controlo	**Erro de ligação**

5 Antes de dar inicio á salamandra….

- Encher o depósito dos pellets.
- Carga manual do sem fim (ver MENU - CARGA MANUAL); este procedimento será preciso, todas as vezes que a salamandra esgotar o combustível e se apague por esse defeito.
- Inicie o arranque da estufa carregando em P2.
- Escolher a temperatura ambiente que se deseja (ver MENU TERMOSTATO AMBIENTE)

AVISO:
Quando iniciar a salamandra, pela primeira vez, parte da tinta que cobre a salamandra vai evaporar necessitando de ventilação na sala para evacuar os vapores; Neste caso é suficiente para arejar o ambiente.
Durante a primeira combustão, pode ser necessário por a salamandra a trabalhar, durante algumas horas para completar a estabilização de pintura.

IMPORTANTE:

Não abra a porta para limpar o vidro, enquanto o equipamento está em execução. Executar a limpeza do vidro, quando a salamandra está fria, utilizando um pano de algodão ou toalha de papel e caso necessário um produto de limpeza específico, para remover resíduos da combustão.

Princípios de funcionamento

O funcionamento da estufa baseia-se em fases 7:

Pré-aquecimento, Carga, Arranque, estabilização, funcionamento normal, modulação e apagar.

1. ***Pré-aquecimento:*** Esta é a primeira fase, na qual a resistência é aquecida antes do pellets cair no cinzeiro. Graças a esta função não são necessárias mais do que uma tentativa.
2. ***Carga:*** Esta segunda fase é durante a qual os pellets caem consideravelmente durante um tempo definido pelo fabricante, e a resistência começa a fazer a faze de arranque.
3. ***Arranque:*** Durante esta fase começa o pellets começa a fazer a ignição dentro do cinzeiro, enquanto uma pequena quantidade de pellets vai caindo em intervalos regulares, dentro do cinzeiro para garantir um fluxo mínimo que irá formar um braseiro uniforme.
4. ***Estabilização:*** Nesta fase, o motor de ventilação atinge uma velocidade definida e faz com que a temperatura se mantenha estável por um determinado período de tempo.
5. ***Funcionamento normal:*** durante esta fase do equipamento, ele vai trabalhar para a potência mais apropriada para a temperatura ajustada no termostato ambiente ou na salamandra.
6. ***Modulação:*** Depois de alcançar uma das temperaturas fixadas (Ambiente ou da salamandra) a salamandra vai ficar no modelo modulação de chama; um programa especial que mantém a salamandra a consumir o mínimo possível.
7. ***Apagado:*** Esta fase é conseguida pressionando por cerca de 2 segundos a tecla ON / OFF (P2); o pellet vai parar de cair, mesta fase a ventilação da saída de fumos está na potência máxima; concluída esta fase a estufa vai desligar completamente.

Visualizações

Menu para exibir o valor de algumas quantidades de interesse. Na tela principal, use a tecla (P4 o P5)

T. Fumos [°C]	145
T. Amb. [°C]	22
T. Amb. Rem. [°C]	21
Extrador [rpm]	1500
Sem Fin [s]	1.2

NOTA: Os valores exibidos podem variar dependendo das configurações selecionadas.

Service [h]	9500
Limpeza [h]	550
Tem.Trabalho [h]	550
Igoicoes	0
Prod. Code	559 2112

NOTA: Os valores exibidos podem variar dependendo das configurações selecionadas.

6 MENU

MENU UTILIZADOR 1

Potencia → Termostato → Crono → Carregamento

Proceder o comando de base:
- Aceder ao menu premindo SET (P3)
- Navegar na lista utilizando a as setas cima ▲ (P4) ou baixo▼ (P6)
- Para cancelar premir a tecla ESC (P1)

6.1 Potência

6.1.1 Potência de Combustão

Gestão da potência do combustível e da estufa:
Manual: selecionar uma das potências de trabalho desde 1 até 6;
Automático: selecionar Auto, a estufa selecionará para o mais adequado com base na temperatura ambiente detetada.

Procedimento:
- Selecionar COMBUSTÃO, premir SET (P3) per aceder
- Premir SET (P3) para modifica o valor da potência
- Usando as teclas cima ▲ (P4) o baixo▼ (P6) aumentar o diminuir o valor
- Premir SET (P3) para confirmar o valor inserido

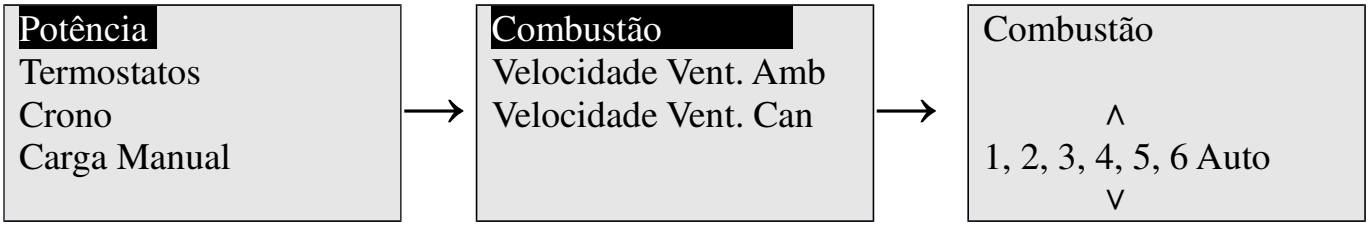

6.1.2 Velocidade Ventilador

Gestão da potencia de combustão da estufa seleciona o modo manual selecionando a potencia 1 até 6, operar no modo automático selecionando **Auto**.
Manual: selecionar uma das potências de trabalho desde 1 até 6;
Automático: selecionar Auto, na estufa selecionará aquela que se adapta melhor com base na temperatura ambiente.

Procedimento.:
- Aceder ao menu pressionando SET (P3)
- Premir SET (P3) para modificar o valor da potência
- Usando as setas cima ▲ (P4) ou baixo▼ (P6) aumentar ou diminuir o valor
- Premir SET (P3) para confirmar e inserir valor

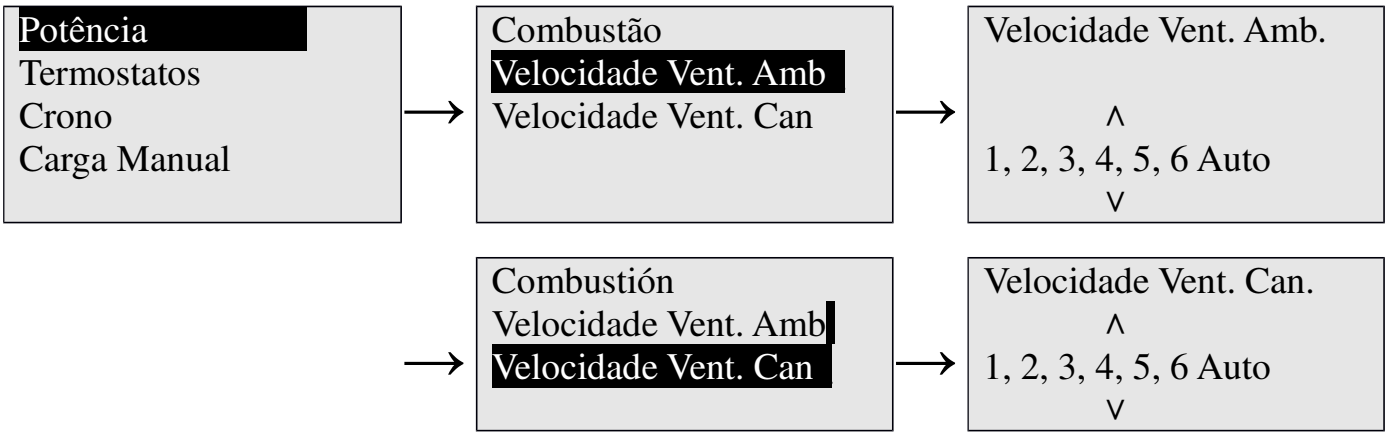

6.2 Termostatos

Princípio de funcionamento

NOTA:
Quando a temperatura ambiente é atingida, a estufa entrará em operação de MODULAÇÃO, isto é, uma potência reduzida necessária para manter a temperatura enquanto mantém a chama acesa, consumindo a quantidade mínima de pellets.

NOTA:
Ajustar os termostatos a temperaturas muito baixas ou muito altas em comparação com as necessidades reais (por exemplo, temperatura ambiente de 18 a 24 ° C) pode causar mau funcionamento, pois a estufa sempre pode operar com potência mínima ou máxima.

6.2.1 Ambiente e Ambiente Remoto

O termostato ambiente, pode ser ajustado de 10 ° C a 40 ° C.

Procedimento:
- Selecione o item TERMOSTATOS, pressione SET (P3) para acessar
- Pressione SET (P3) para alterar o valor da potência
- Aumentar ou diminuir o valor usando as setas em ▲ (P4) ou para baixo ▼ (P6)
- Pressione SET (P3) para confirmar a entrada do valor

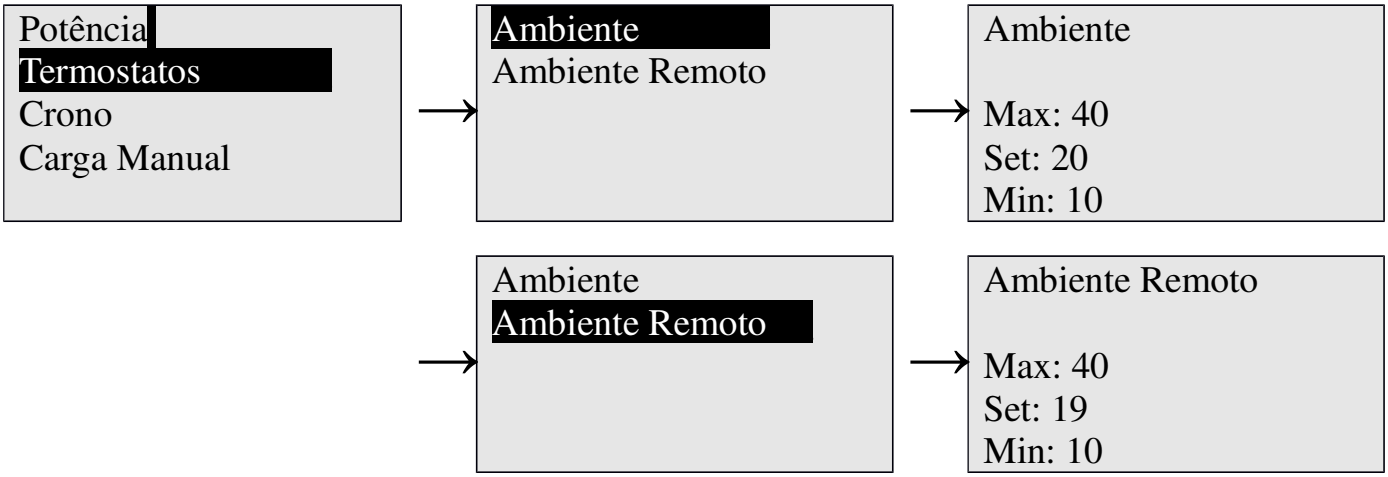

6.3 Crono

A partir do menu você pode escolher a programação do crono desejado para melhor gestão da salamndra, você pode definir os horários para ligar e desligar a salamndra durante toda a semana.
ATENÇÃO: Após ter programado um ou mais modos (Diário, Semanal, Fim de Semana), é necessário selecionar um no submenu MODO.

6.3.1 Escolha do tipo de programação

O programador da Salamandra prevê 4 modalidades:

1- Descativado: Funcionamento de início e fim manual.
2- Diário: Programação diferente para cada dia da semana.
3- Semanal: Mesma programação para todos os dias da emana
4- Fim-de-semana: Existem 2 programações diferentes; uma de segunda-feira a sexta-feira e una de sábado a domingo
Nota: Disponibiliza-se de 3 horários de iniciar/desligar para cada dia

Procedimento:

- Aceder ao menu pressionando SET (P3)
- Selecionar CRONO pressionando SET (P3)
- Escolher a MODALIDADE entre os submenus (a modalidade selecionada atualmente está marcada) pressionando SET (P3) (o cursor que marca el Modo selecionado piscará)
- Selecionar a modalidade desejada utilizando as setas cima ▲ (P4) ou baixo▼ (P6)
- Memorizar o novo valor SET (P3)
- Anular as modificações e restaurar a modalidade prévia ESC (P1)
- Sair do Menu ESC (P1)

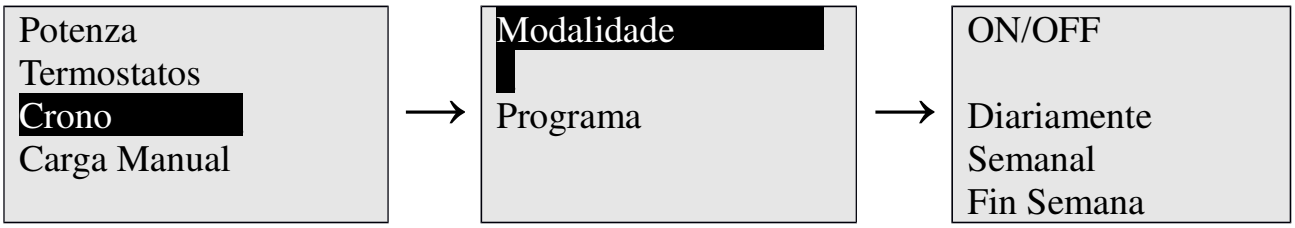

6.3.2 Programação do crono termóstato

Procedimento que permite a programação do crono termostato

Procedimento:

- Aceder ao menu pressionando SET (P3)
- Escolher entre um dos submenus do modo PROGRAMA (a modalidade atualmente selecionada está marcada) pressionando SET (P3)
- Selecionar a modalidade desejada utilizando as setas cima ▲ (P4) ou baixo▼ (P6)
- Memorizar o novo valor SET (P3)
- Anular as modificações e restaurar a modalidade prévia ESC (P1)
- Sair do Menu ESC (P1)

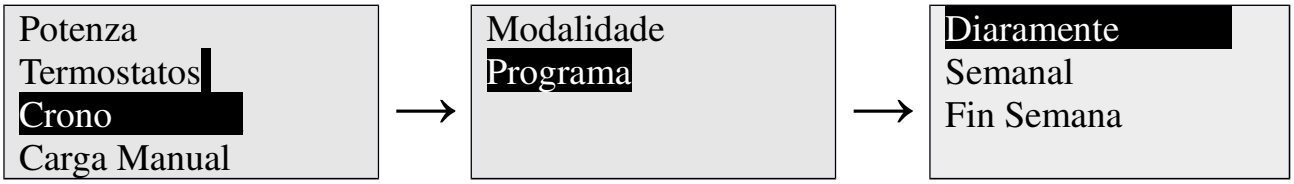

DIARIO:

- Selecionar o dia desejado utilizando as setas cima ▲ (P4) ou baixo▼ (P6)
- Entrar no dia desejado pressionado SET (P3).

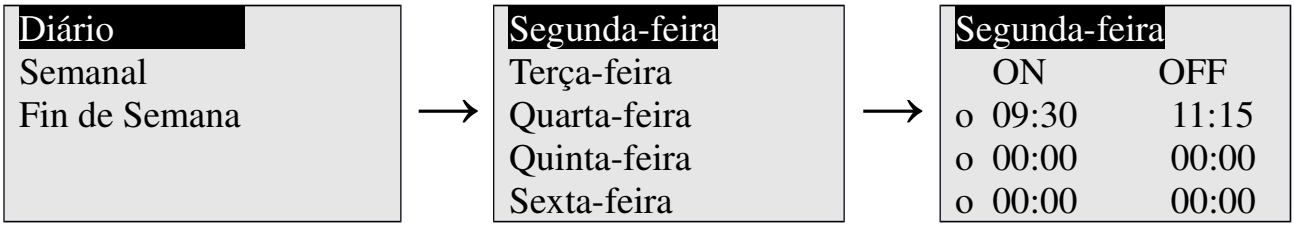

SEMANAL:

Vai-se diretamente para modificar os horários (3 escolhas para toda a semana).

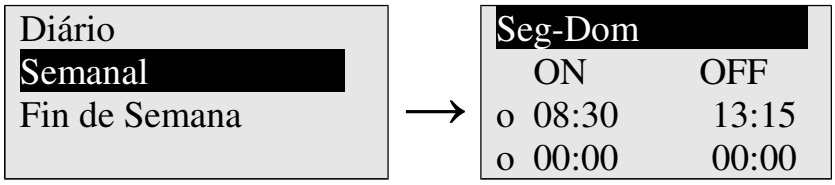

	o 00:00 00:00

Fin-de-semana:

Pode-se escolher entre os períodos "Segunda-Sexta" e "sábado-domingo" (3 escolhas para o período "Segunda-Sexta" e 3 para "sábado-domingo").

- Selecionar o período utilizando as setas cima ▲ (P4) ou baixo▼ (P6)
- Entrar no período desejado pressionando SET (P3).

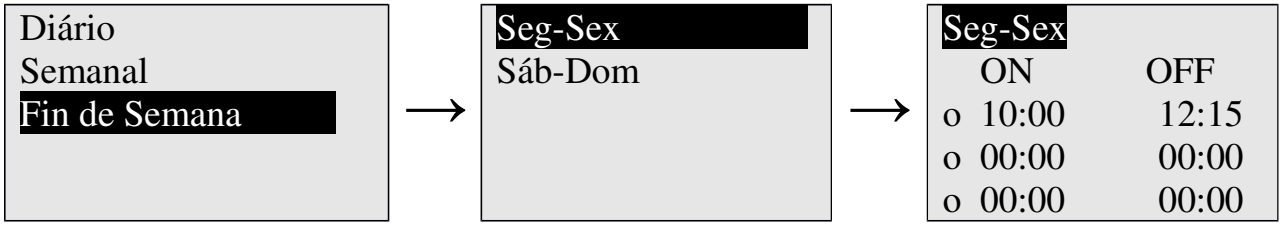

Para modificar os horários seguir sempre o seguinte procedimento:

- Selecionar o horário que se deseja programar utilizando as setas acima ▲ (P4) ou baixo▼ (P6)
- Entrar na modalidade "Modificar" pressionando SET (P3)
- Modificar os horários utilizando as setas cima ▲ (P4) ou baixo▼ (P6)
- Guardar as modificações pressionando SET (P3)

Habilitar (visualiza-se um "V") ou desabilitar o período horário (não se visualiza o "V") pressionando a tecla # (P5)

PROGRAMAÇÃO CRONO PERTO DA MEIA-NOITE

Fixar o horário de OFF sobre as 23:59 para um período de programação de um dia da semana
Fixar o horário de ON sobre las 00:00 para um período de programação de um dia da semana sucessivo
As três tipologias de programação são memorizadas de maneira separada: si se fixa a diária por exemplo, as outras modalidades não se modificam

IMPORTANTE: Despois de fazer a programação de uma ou mais modalidades (diária, semanal, fim de semana), para iniciar a salamandra desde Crono, é necessário selecionar uma delas, desde o submenu MODALIDADE para a habilitar.

6.4 Carga Manual

Este procedimento é necessário para preencher o sem fim de pellet durante a primeira ignição, ou normalmente quando a estufa se apague por falta de combustível.

NOTA: **Isto evitará que a fase de ignição falhe, porque parte do tempo que se dedica a encher o cinzeiro está a ser utilizado para encher o sem-fim.**

Procedimento:

- Aceder ao menu pressionando SET (P3)
- Ver a lista utilizando as setas cima▲ (P4) ou baixo▼ (P6)
- Selecionar o modo CARGA pressionando SET (P3)
- Com a seta ▲ (P4) selecionar ON e pressionar SET (P3). Começa o enchimento do cinzeiro.
- No momento em que começa a cair o pellet dentro do cinzeiro, interromper a CARGA pressionando SET (P3) y selecionando OFF com a seta baixo ▼ (P6). Confirmar pressionando SET (P3).

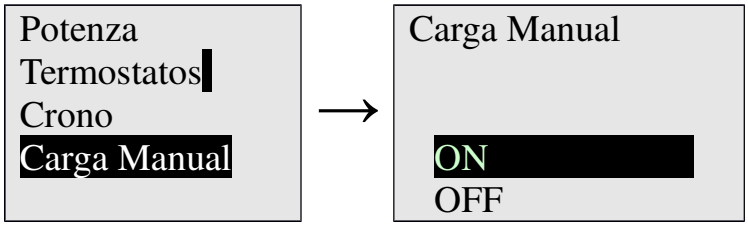

ALTERNATIVAMENTE, É MAIS FACÍL POR DENTRO DO CINZEIRO, JUNTO A RESISTENCIA, UMA PEQUENA CANTIDADE DE PELLET (aproximadamente um punhado).

MENU UTIZADOR 2

Configuração 2 → Menu Display → Menu Sistema

Procedimento base e comandos:
- Acedera oa Menu **preminndo por 3 segundos** SET (P3)
- Percorrer a lista utilizando as setas cima ▲ (P4) e baixo▼ (P6)
- Para sair premir ESC (P1)

6.5 Configurações

6.5.1 Data e Hora

Menu que permite selecionar a data e horário atual.

Procedimento:
- Pressionar as teclas utilizando as setas cima▲ (P4) ou baixo▼ (P6) para selecionar horas, minutos ou dias da semana.
- Pressionar SET (P3) para entrar na "Modificação" (o cursor piscará), com as setas cima ▲ (P4) e baixo▼ (P6) para modificar o valor numérico selecionado.
- Para guardar o valor pressionar SET (P3).
- Para sair pressionar ESC (P1).

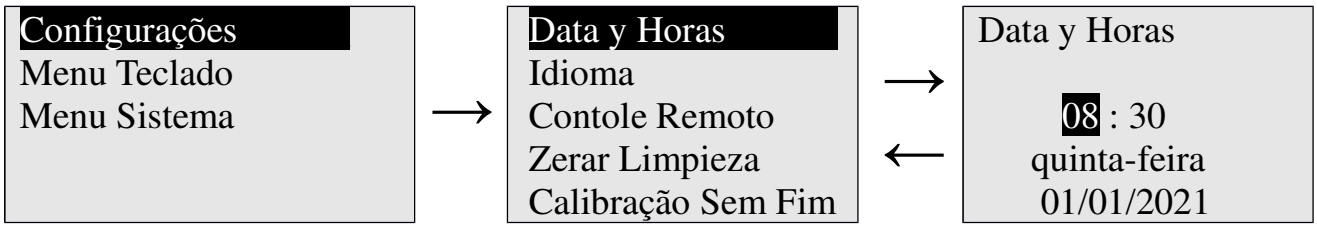

6.5.2 Idioma

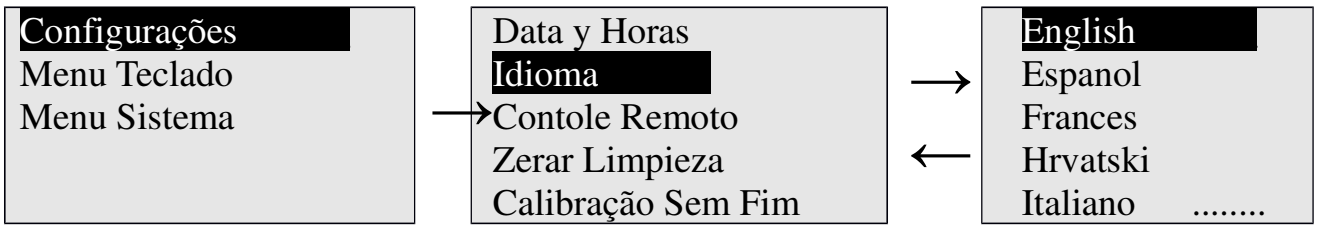

6.5.3 Contole Remoto

Menu de Radio comando, das principais funções pode ser habilitado ou desabilitado pelo menu radio; o valor marcado é o que está atualmente em funcionamento.

Procedimento:
- Entrar no Menu pressionando SET (P3)
- Selecionar RADIO COMANDO, entrar para "Modificar" pressionando SET (P3)
- Utilizar as setas cima ▲ (P4) ou baixo▼ (P6) para ativar ou descativar o Radio comando.
- Para guardar o ajuste pressionar SET (P3).
- Para sair, pressionar ESC (P1).
  Nota: comando é opção extra

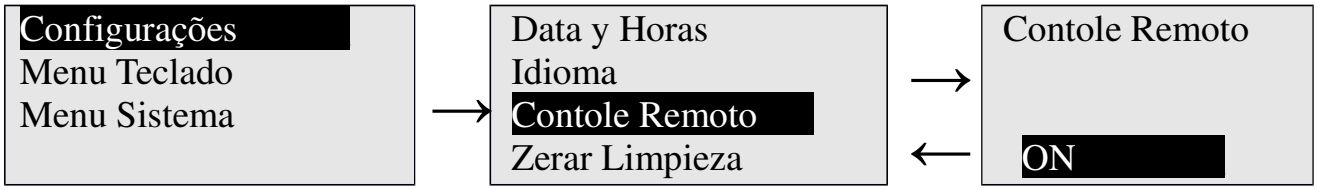

	Calibração Sem Fim	OFF

6.5.4 Zerar Limpieza

Este procedimento é necessário (se "Limpeza" aparecer) para zerar o contador após a limpeza periódica.

Procedimento:
- Selecione o item CLEANING RESET, pressione SET (P3) selecione ON e confirme com SET (P3)

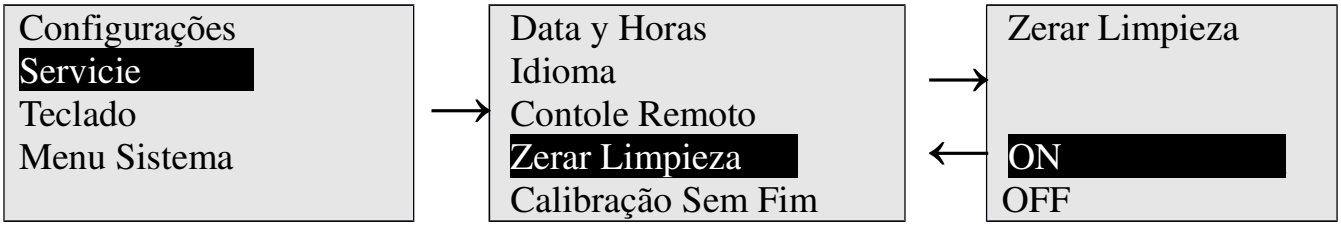

6.5.5 Calibração do Sen Fin

Este procedimento é necessário para corrigir a calibração de combustão com base na qualidade e no tipo de combustível usado e na forma da chaminé.
Recomendamos que essas calibrações sejam realizadas por pessoal técnico competente e se possivél autorizado.

Procedimento:
selecione os itens Calibração do trado, pressione SET (P3) para acessar e modificar.
- setas para cima ▲ (P4) ou para baixo ▼ (P6) aumentam ou diminuem, pressione SET (P3) para confirmar a entrada

A variação em + ou - 7 pontos, cada ponto corresponde a 2% para uma calibração mínima de -14% e um máximo de +14%.

6.5.6 Calibração do Extrator

Este procedimento é necessário para corrigir a calibração de combustão com base na qualidade e no tipo de combustível usado e na forma da chaminé.
Recomendamos que essas calibrações sejam realizadas por pessoal técnico competente e se possivél autorizado.

Procedimento:
- No menu gestão de Combustão (ver cap. 6.1.1)
- selecione o item calibração ventilador, pressione SET (P3) para entrar
- pressione SET (P3) para alterar o valor da potência
- aumentar ou diminuir o valor usando as setas em ▲ (P4) ou para baixo ▼ (P6)
- pressione SET (P3) para confirmar a entrada

Menu para alterar a velocidade do ventilador de combustão a variação em + ou - 7 pontos, cada ponto corresponde ***a 2% para uma calibração mínima de -14% e um máximo de + 14%.***

6.5.7 Potência Automática

Este procedimento é necessário para configurar a automação da gestão da combustão (recomendado).

Procedimento:
- selecione o item Automatic Power, pressione SET (P3) para acessar e ativar ou desativar
- usando as setas para cima ▲ (P4) ou para baixo ▼ (P6), aumente ou diminua o valor
- pressione SET (P3) para confirmar a entrada

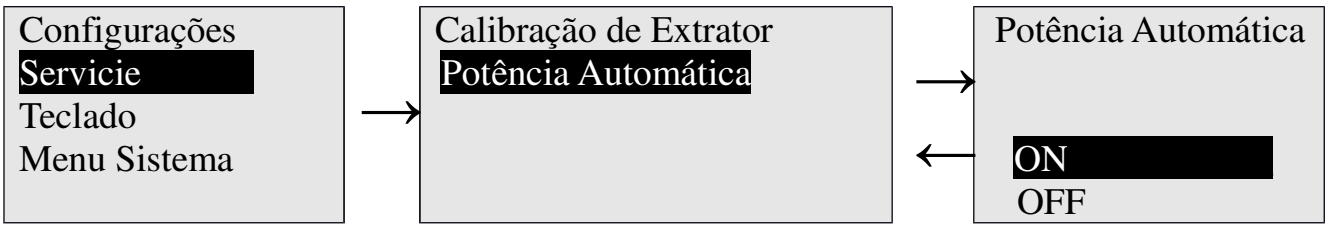

6.6 Menu Teclado

6.6.1 Lista Node

Menu que permite selecionar Lista Node.

6.6.2 Contrasteo

Menu que permite selecionar Contrasteo.

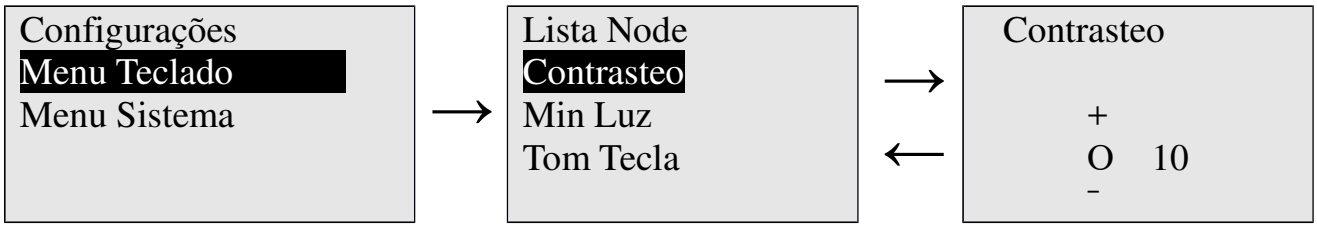

6.6.3 Min Luz

Menu que permite selecionar Min Luz.

6.6.4 Tom Tecla

Menu que permite selecionar Tom Tecla.

6.7 Menu sistema

Menu reservado para pessoal técnico autorizado.

O acesso é protegido por uma senha de 4 dígitos.
Os parâmetros no menu secreto só podem ser ajustados por pessoal técnico autorizado.
Por favor, note que qualquer variação arbitrária do mesmo **invalidará a garantia**

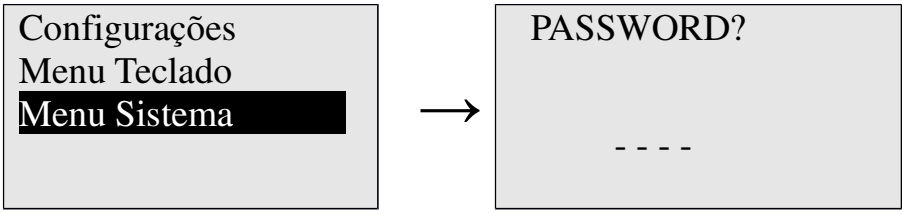

7 MANUTENÇÃO DA SALAMANDRA

Os seguintes pontos deveram ser inspecionados e limpos para assegurar que a estufa funcione da melhor maneira possível, assegurando o máximo rendimento e por tanto o máximo calor.

Precauções

- **Assegurar-se que a estufa está apagada e adequadamente fria.**
- **Assegurar-se que as cinzas estão completamente apagadas e frias.**
- **Para tirar as cinzas e o pó da combustão, usar uma escova ou um aspirador especial de tipo bidon com filtro a prova de fogo.**
- **Retirar a ficha da tomada de corrente elétrica.**
- **Utilizar sempre instrumentos idóneos a fim de evitar algum dano nos parafusos e/ou componentes da salamandra.**

ATENÇÃO

As cinzas podem ocasionar incêndios acidentes se não estão corretamente depositados em contentores anti fogo e colocados em lugares seguros.

Ao finalizar a fase de manutenção, assegurar-se que tudo está em ordem e montado corretamente como no princípio.

7.1 Limpeza de superfícies externas (com a estufa fria)

Utilizar um pano de algodão molhado com água ou com água e sabão. O uso de detergentes agressivos ou abrasivos pode provocar danos nas superfícies da estufa.

7.2 Limpeza do vidro panorâmico (com a estufa fria)

Ao fim de umas horas de funcionamento, poderá o vidro da salamandra ficar sujo internamente, depende do tipo de pellete utilizado, e a instalação efetuada e da potência efetiva requerida para seu funcionamento

Para limpar o vidro, utilizar um pano de algodão, papel de cozinha, humedecido com um detergente limpa vidro.

Para conseguir uma limpeza mais a fundo, pode-se usar limpa vidros especiais para equipamentos que funcionam a lenha/pellete, simplesmente humedecendo um pano e passando-lha por as cinzas residuais da combustão.

Cada vez que se abra a porta do equipamento, comprovar a integridade do revestimento branco, cuja detioração pode comprometer o funcionamento da estufa.

7.3 Limpeza diária (depois de cada uso, com estufa fria)

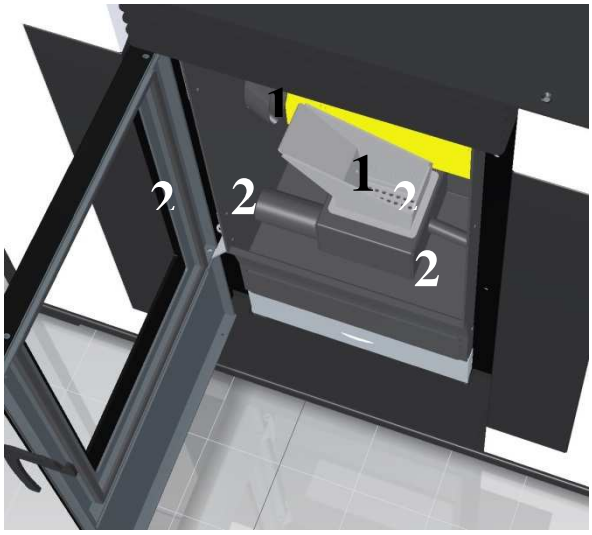

Tirar a gaveta das cinzas principal (2) e esvaziar completamente. Para retirar o pó da combustão usar uma escova ou um aspirador de bidon com filtro.
Proceder a limpeza do contentor de cinzas, pois é nele que se deposita o pellets diariamente (com a estufa fria) o como máximo cada 12 horas.

Se durante a fase do enchimento do cinzeiro (1) quando a estufa está em funcionamento, se encontrar repetidamente um excesso abundante de pó de pellets, que cai desse o canal de alimentação, deve-se proceder á limpeza do depósito de pellets.

Cinzeiro com resíduos da combustão eminentemente em pó: Neste caso é possível deixar o cinzeiro no sei sitio e com uso dum aspirador de tipo bidon, proceder a limpeza do mesmo aspirando os resíduos da combustão.

Cinzeiro com escória e resíduos da combustão, que obstruem totalmente ou uma parte dos orifícios do mesmo: Neste caso é necessário extrair do cinzeiro do seu sítio e proceder a sua limpeza, arrancando a escória e os resíduos da combustão (ver imagem no final da página)

<u>Assegurar-se de recolocar corretamente o cinzeiro cada vez que é retirado.</u>

Um simples controlo visual diário é suficiente para entender se, necessita efetuar la limpeza do cinzeiro.
Só com o cinzeiro bem limpo é que se tem garantia do correto funcionamento da estufa.

Os intervalos de limpeza do depósito de pellets e do cinzeiro, dependem da quantidade de pellets que se utiliza.

<u>Processo de limpeza sempre com a estufa desligada.</u>

Um cinzeiro pouco limpo, pode causar uma má combustão, com o risco de um aumento da temperatura da estufa, e provocar um possível sobreaquecimento da mesma.

Nota: Se a situação persiste depois de ter efetuado a limpeza, é evidente que se está a utilizar pellet de má qualidade. Por tanto, será melhor substituir por um pellet de melhor qualidade verificando sempre a certificação

7.4 Limpeza periódica (com a estufa fria)

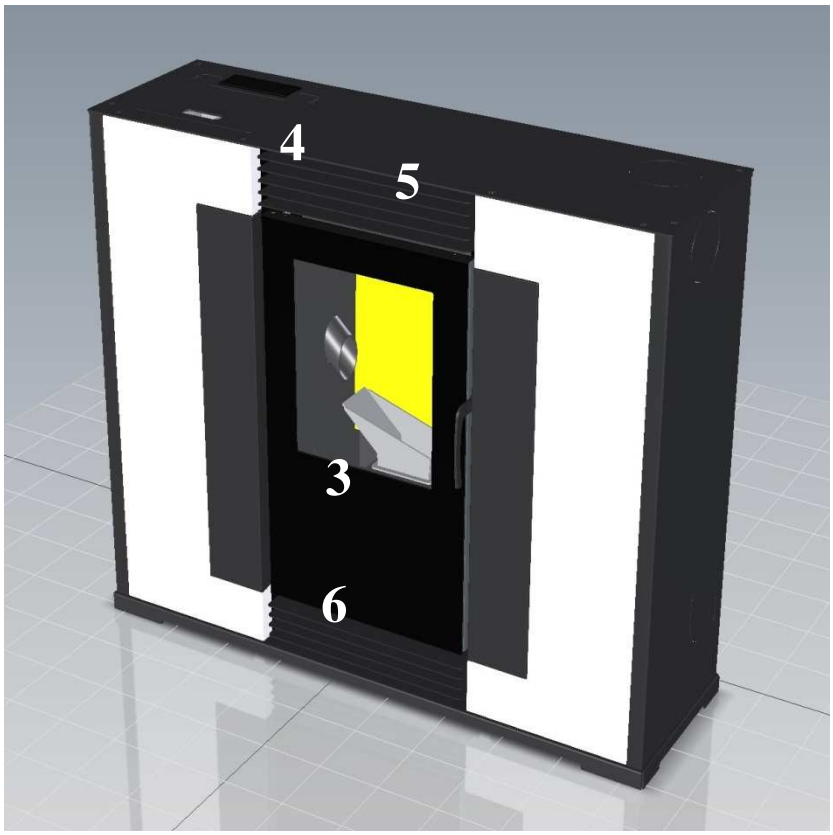

SEMANAL
A Cada 100 Kg de pellets

Junto á limpeza diária

Limpeza dos revestimentos internos na câmara de combustão: Abrir a porta do equipamento e retirar todos os resíduos da combustão, todos os revestimentos e as paredes da câmara de combustão (3).

Recorde verificar que há um espaço de 2mm entre o vidro e o topo do vidro superior ver as imagens ao lado (5); esto serve para criar um fluxo de ar necessário para o efeito auto limpeza.

Limpeza depósito pellets
Cada vez que se enche o depósito, verificar se não existe pó de pellets no fundo do depósito. No caso que aja pó, retirar utilizando um aspirador de tipo bidon.

Limpeza da grelha de saída do ar cliente (4) utilizando um pano de algodão para retirar o pó das superfícies.

Limpeza dos tubos de ar de aquecimento (6)
Limpar todos as condutas internas da câmara de combustão.

MENSAL
Ou a CADA 500 KG de pellets

Junto com a limpeza semanal

Limpeza do depósito de cinza: (7)
Depois de haver efetuado as operações indicadas ma, esvaziar e limpar o **depósito de cinza**:

- Depósito de cinza principal, câmara de combustão: para tirar os possíveis resíduos de pó, pode-se utilizar um aspirador de tipo bidon
- Limpeza do coletor de extração:
Despois de fazer as operações descritas anteriormente, desenroscar os parafusos da porta na parte central, por de baixo do cinzeiro e introduzir o tubo flexível do aspirador no interior do espaço.

A Cada 2 meses
Recomenda-se esvaziar o depósito de pellets e aspirar os pós residuais.

Limpeza do "T" interno conectado a chaminé

Retire a grelha frontal direita e abra a tapa de inspeção em T (8), e retirar las cinzas.

8

7.5 Limpeza geral no fim da temporada

Quando no final da temporada acabar de usar a estufa, desconectar eletricamente o equipamento para uma maior proteção. É muito importante limpar e inspecionar a estufa como se indica abaixo.
IMPORTANTE: recomendasse de deixar o fuso do sem fim completamente vazio para evitar possíveis problemas na seguinte temporada.

7.6 Condutas de fumos:

SEMESTRAL cada 2 toneladas de pellets

A conduta deve de ser inspecionada e limpa a cada seis meses. Aconselha-se contactar um técnico autorizado para una limpeza profissional..

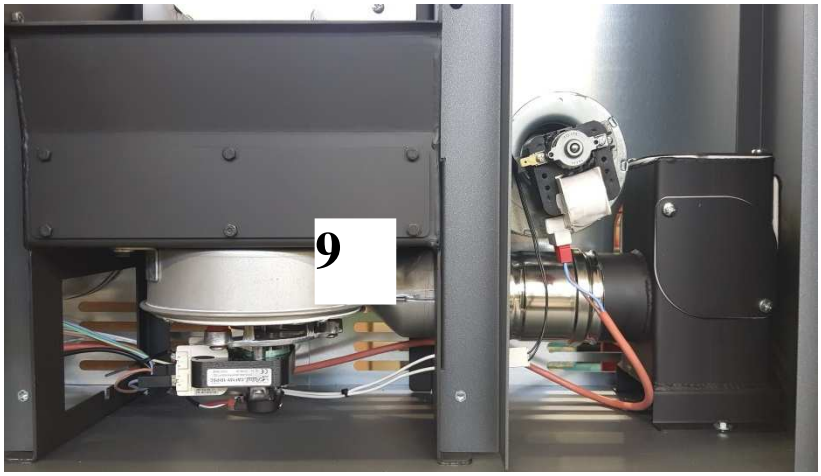

Para aceder há conduta de fumos, desenroscar os parafusos que fecham posteriormente, de forma que se tenha acesso ao interior da estufa.
Com o aspirador de fumos. **Para desmontá-lo, desenroscar os 3 pernos que estão na turbina em ferro fundido e extrator de fumos.**

7.7 Tubo de aspiração de ar da combustão (inspecionar e limpar antes do inicio da temporada)

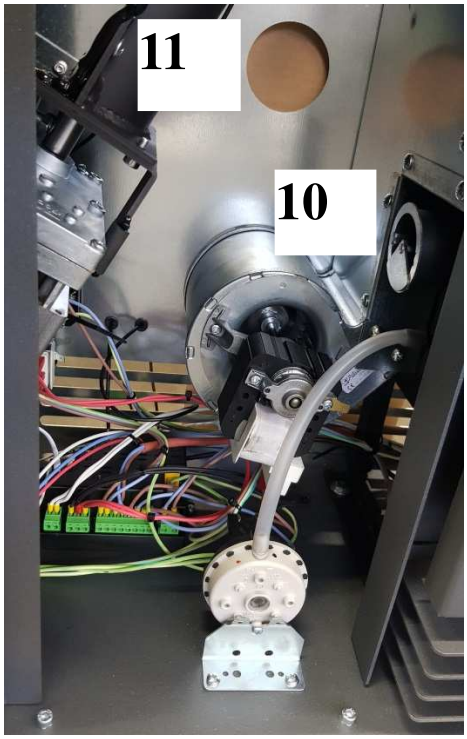

Inspecionar o tubo de aspiração de ar (10) periodicamente para assegurar-se que não está obstruído por nenhum corpo estranho.

É possível retirar o ar do exterior mediante um tubo com diâmetro de 50mm que tenha uma secção predominantemente reta conectada a ligação (11) utilizando um tubo de aço (o de material a prova de fogo).

7.8 Sistemas de segurança

Linea slim dispõe de sofisticados sistemas de segurança que intervém no caso de roturas ou anomalias no funcionamento, bloqueando a caída de pellets.

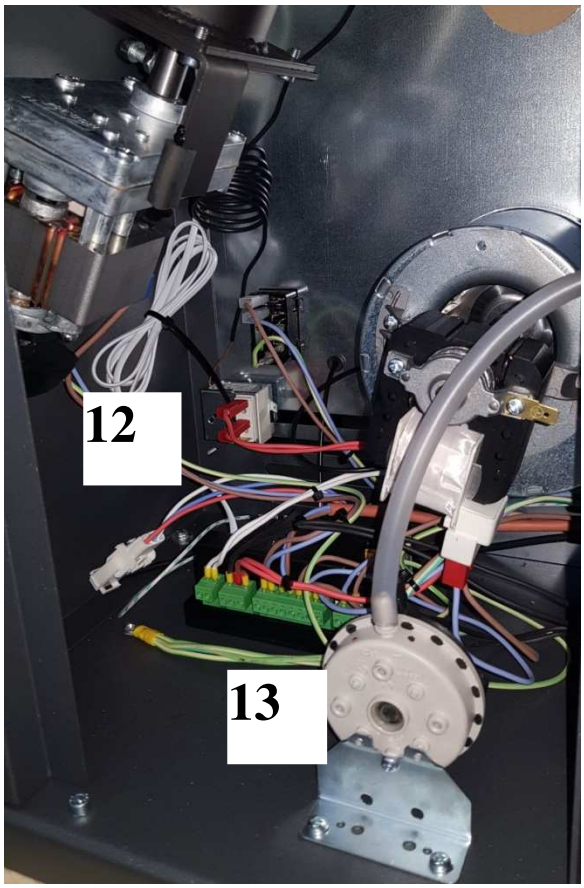

Termostato fumos
No caso, de que a temperatura dos fumos supere o valor máximo de segurança fixado pelo fabricante, o sistema electrónico entrará em modo MODULACION (una potencia reduzida especial).
Se a temperatura vai subindo, o sistema electrónico avisará o usuário com um sinal acústico de alarme e apagará a estufa (Bloqueio).

Termostato de segurança (corpo estufa)
O sistema de segurança de reação manual (12), intervém quando se supera a temperatura de 99°C no interior do tubo de pellets da estufa e bloqueia de maneira definitiva o circuito de carga de pellets.

NOTA: para ajustar o sistema as funções normais da estufa, deve-se esperar que se apague por completo o equipamento e proceder ao desbloqueio manual do termostato.

Sensor de preção de fumos
Sensor de preção que apaga a estufa em caso de saída deficiente de fumos. (13)

8 Placa ELECTRONICA

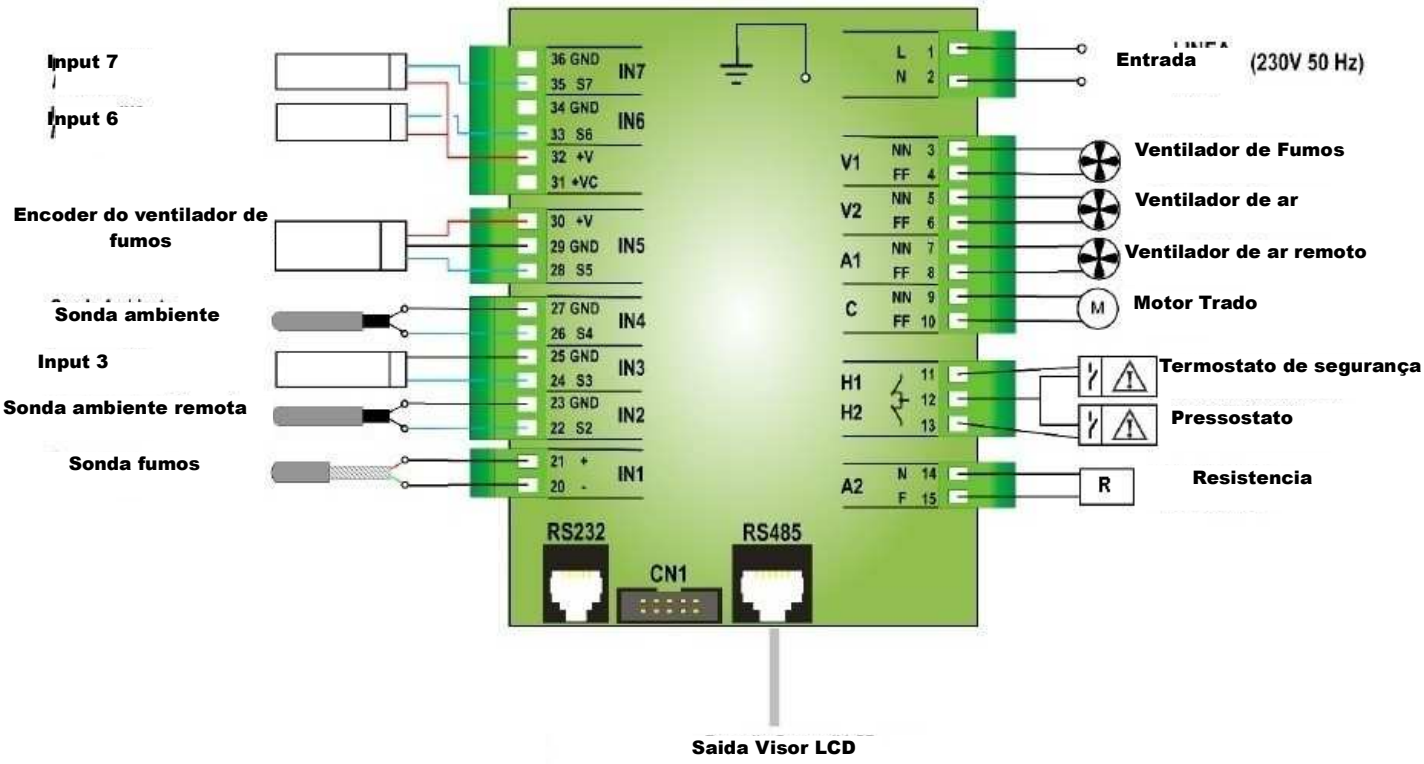

9 Peças sobresselentes e acessórios

	Cod. Artigo	Descrição
	AC-0111 DX VENTCEN AC-0113 SX VENTCEN	Motor (Centrifugo)
	AC-0127	Resistência de ignição
	AC-0114 MOTFUMI	Carcaça de turbina (Caracol)
	AC-0076	Termostato de segurança
	AC-0122	Junta de fibra de vidro 10x2
	AC-0047	Junta de fibra de vidro para porta dn.12
	AC-0188	Vidro cerâmico para porta anterior
	AC-0131 CESTARI	Cinzeiro Inox
	AC-0135	Interior do cinzeiro de pellets

	Cod. Artigo	Descrição
	AC-0331	Painel de comandos LCD k100
	AC-0154	Centralina eletrónica Mod. Air
	AC-0161	Cabo conector
	AC-0112	Motor redutor/ sem fim
	AC-0151	Sensor preção fumos 20/10
	AC-0163	Sonda fumos 4X40 L=0,80 MT
	AC-0152	Sonda ambiente L=0.80 MT
	AC-0241	Radio comando Opção

10 Resoluções de problemas

No caso de que a estufa NÃO se acender ela tem anomalias funcionais, ANTES de contactar com o Serviço de Assistência Técnica, **Verifique o seguinte:**

- Verificar que a ficha elétrica está corretamente inserida na toma de corrente elétrica.
- Verificar a presencia de erros que se mostram no ecrã (ex. Bloqueio Er02)
- Verificar que há pellets no depósito.
- Verificar que a estufa não está APAGADA
- Verificar que o cinzeiro está corretamente colocado em seu lugar dentro do equipamento.
- Verificar que o equipamento está limpo e que o cinzeiro não está cheio de cinza.
- Verificar que o sistema de extração de gases está livre e limpo.

Se o problema persistir após a verificação mencionado acima, contacte o seu instalador ou o Serviço de Assistência Técnica mais próximo.

Enquanto se aguarda a intervenção, é muito importante não desligar o equipamento de Energia Elétrica, Não limpe a salamandra e não mova do local de instalação.

Tudo para que os técnicos procedam a uma verificação e uma avaliação adequada.

Anomalia	**Causa da anomalia**	**Intervenção**
Ecrã apagado e mau funcionamento das teclas	Falta de tensão de rede elétrica Anomalia da ligação do ecrã com a placa eletrónica.	• Verificar o cabo de alimentação está ligado. • Verificar que o ecrã e placa eletrónica estão corretamente conectadas.
Comando a distância não responde **OPÇÂO**	Excessiva distancia a salamandra Pilhas do comando Menu Radio não programado	• Aproximar-se da salamandra • Verificar e se necessário substituir as pilhas • Programar
Problemas em arrancar.	Acumulação excessiva de pellets no cinzeiro Cinceiro mal posicionado Pellets esgotado	• Limpar o cinzeiro esvaziando completamente • Situar a grelha de fundição perfeitamente alinhada com a resistência • Encher o cinzeiro seguindo o correto procedimento de carga **Voltar a iniciar**
A estufa não se acende	A resistência não funciona Resistência queimada ou desligada Os pellets não caem Junta da porta	• Inspecionar os cabos elétricos e os fusíveis • Substituir a resistência se estiver queimada. IMPORTANTE: desligar o cabo elétrico da corrente elétrica antes de: • Inspecionar se os pellets não estão entalados na saída. • Verificar se o cinzeiro não está bloqueado • Inspecionar o sistema de fecho da porta
Bloqueio da estufa	Uso excessivo sem haver efetuado a limpeza do depósito de cinza. Depósito Vazio Bloqueio	• Limpar o depósito de cinza • Encher o depósito de pellets e proceder segundo as instruções da primeira queima. • Verificar el código de error.

A estufa bloqueia por falta de alimentação de pellets.	Problema técnico do cinzeiro	IMPORTANTE: desligar da corrente elétrica antes de: • Limpar o cinzeiro de possíveis obstruções. • Limpar a saída de pellets de possíveis obstruções. • Aspirar os resíduos de pó de pellets do fundo do depósito.
A estufa abafa-se no começo com uma combustão irregular	Saída de fumos demasiado larga ou entupida Pellets demasiado húmidos Quantidade excessiva de pellets no cinzeiro Vento contrário ao fluxo de descarga Insuficiência de aspiração no cinzeiro Tenho mudado de tipo de pellets utilizado.	• Verificar que a instalação do equipamento foi feita corretamente. • Verificar a qualidade do pellets. • Verificar a limpeza da saída de fumos. • Contactar com o centro de assistência autorizado. • Inspecionar o chapéu de saída de fumos e/ou substituir. • Verificar a correta posição do cinzeiro, sua limpeza e o tubo de aspiração de ar. • Contactar com o serviço técnico.
Cheiro a fumo no ambiente *Estufa apagada*	Má combustão Mal funcionamento do ventilador de fumos Instalação incorreta da saída de fumos	• Contactar com o serviço técnico.
Tempo de ignição muito grande (20-25min)	Cinzeiro mal colocado, a resistência não está bem centrada na grelha de fundição Pellets de baixa qualidade Cinzeiro sujo Resistência queimada	• Colocar o cinzeiro corretamente. • Substituir do tipo de pellets prestando atenção a certificação. • Limpeza. • Inspecionar ou substituir a resistência.

Para qualquer problema, aconselha-se sempre contactar com o instalador de confiança ou com o serviço técnico autorizado.

11 Condições de Garantia

CERTIFICADO DE GARANTIA DE ESTUFAS DE PELLET

Obrigado pela confiança depositada em METLOR

A estufa de pellets **Slim** é um sistema de aquecimento, produzido com a tecnologia mais avançada e com um elevado nível de qualidade, que lhe permitirá disfrutar da extraordinária sensação do fogo em total segurança.

Com este manual aprenderá a usar corretamente a sua estufa; Pedimos par o ler atentamente antes de utilizar.

IMPORTANTE

Assegure-se de preencher e enviar junto com a fatura de compra, o documento que aqui figura, para solicitar o serviço técnico e assim proceder a ativação da garantia.

DISTRIBUIDOR

EMPRESA _____

MODELO_____ Nº DE SERIE_____

CLIENTE

SR. _____

MORADA _____

CP _____LOCALIDADE _____ CIDADE _____

TELEFONE _____FAX _____E-MAIL_____

DIA DE COMPRA: …… (deve-se juntar a prova de compra).

SELO DO INSTALADOR

MUITO IMPORTANTE:

A garantia só é válida se:

- Se se respeitam as regras contratuais.
- Se o presente certificado está preenchido corretamente e completo.

CONDIÇÕES GERAIS DESTE CONTRATO DE GARANTIA COMERCIAL

1º. A presente Garantia Comercial oferece, a reparação gratuita de qualquer avaria por defeito de fabrico, serviço feito pelo nosso Serviço Técnico Autorizado, incluindo a mão-de-obra e peças de substituição.
Só estamos obrigados há substituição gratuita dos elementos reconhecidos, defeituosos depois de havermos inspecionado e controlado pelo nosso pessoal técnico e sempre que não esteja incorrido nenhuma das exclusões da garantia.

2º. O prazo de validade, é contado a partir da data da compra e é de dois (2) anos em todas as peças que necessitem ser substituídas pelo seu defeito de fabrico (ver ponto 5º de Exclusões)

3º. A Garantia só é válida se o produto for utilizado segundo as regras e recomendações indicadas nas instruções, para a instalação e uso, entregues com a estufa, que o cliente reconhece ter recebido e aceita usá-las, para sua segurança. Em caso de ser culpa da instalação, deve o responsável da mesma ser responsável pelos custos do nosso serviço técnico.

4º. A Garantia não será válida se for acompanhada com a correspondente fatura de compra, devidamente preenchida e carimbada pelo estabelecimento vendedor.

5º. Exclusões:

- Esta Garantia não Inclui o vidro da estufa, o qual foi submetido a uma serie de provas e testes de qualidade durante o processo de fabrico, que ficam aprovados a sua durabilidade e resistência, suportando uma temperatura de 750ºC, a qual nunca chegará a câmara de combustão, pelo explicado este elemento está totalmente excluído da garantia, a quebra, só possível por má manipulação no seu uso ou má utilização da estufa.
- Não estão incluídas na garantia as juntas, que são consideradas como peças de desgaste, assim como as peças que estejam em contacto direto com o combustível de ignição, placas decorativas, cinzeiro, deflector, grelhas, juntas, partes de plástico, etc…
- Os danos produzidos pelo uso de qualquer outro combustível, distinto do pellets, não serão cobertos com a garantia.
- Esta garantia não inclui as instalações, o arranque da maquina defeituoso, instalação incorreta, sobretensões ou descargas atmosféricas (raio), incendio, regulações erradas, assim como manipulações por pessoas o agentes não autorizados.

6º. São excluídos os danos produzidos por negligência no transporte e/ou movimento.

7º. A presente Garantia Comercial é válida segundo as condições indicadas, durante os prazos assinalados anteriormente. A empresa não é responsável em nenhum caso, de eventuais danos produzidos a pessoas ou coisas por manipulação indevida do equipamento ou por má utilização.
Em todo caso o titular da garantia, tem todos os direitos mínimos reconhecidos por Lei.

IMPORTANTE!

O fabricante declina qualquer responsabilidade por danos a pessoas, animais ou objectos, causados pela violação da segurança GERAL e instruções de utilização, limpeza e manutenção contidas neste manual.

Metalúrgica do Eucalipto, Lda.
3505-246 Nesprido - Viseu | Portugal
Tel: (+351) 232 931 171 / Fax: (+351) 232 932 118

www.metlor.com

Os dados técnicos Incluindo são indicativos e não vinculativos.
O fabricante reserva-se no direito de fazer alterações ao produto em linha com a evolução técnica sem aviso.
(decreto de 24/03/78).

GRUPO METLOR

Obrigado pela sua confiança na METLOR