METLOR®
puro calor

metlor.com

COLEÇÃO
TRI-DESIGN
by Metlor

FICHA DE PRODUTO

TRI AVANT

TRI AVANT é um produto que pertence a uma nova Coleção de Produtos Premium apresentada pela Metlor, que garantem uma excelente eficácia, mantendo o design e a elegância que se encorporam na decoração de uma casa, tornando o seu ambiente ainda mais confortável e acolhedor.

Este Recuperador de Calor a Lenha caracteriza-se pela sua prática abertura vertical (tipo guilhotina) para uma utilização mais cómoda, contando ainda com uma abertura na lateral, que facilita uma melhor limpeza e manutenção.

Os produtos da Coleção Tri-Design são uma simbiose entre a beleza do equipamento e da contemplação tridimensional da lenha a arder, com uma total garantia de expansão de calor e conforto!

CARACTERÍSTICAS	
Dimensões (AxLxP)	1897 x 777 x 1115 mm
Dim. Vidro (AxLxP)	530 x 540 x 800 mm
Rendimento	78%
Potência Nominal	12 kW
Volume Aquecido	295 m^3
Diâmtero da chaminé	200 mm
Peso	384 Kg

A

DESENHO TÉCNICO

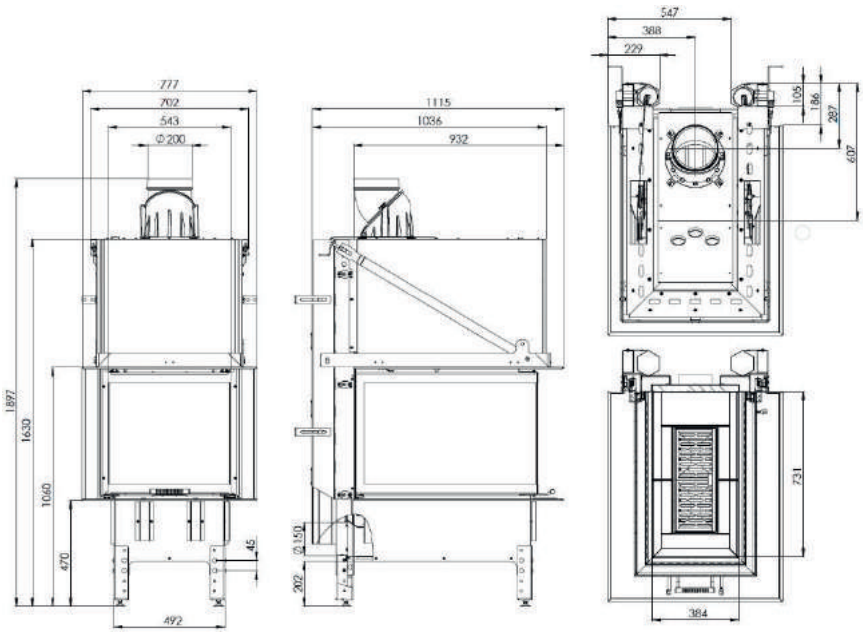

GRUPO METLOR

METLOR®
puro calor

metlor.com

COLEÇÃO
TRI-DESIGN
by Metlor

FICHA DE PRODUTO

TRI PANORÂMICO

TRI PANORÂMICO é um produto que pertence a uma nova Coleção de Produtos Premium apresentada pela Metlor, que garantem uma excelente eficácia, mantendo o design e a elegância que se encorporam na decoração de uma casa, tornando o seu ambiente ainda mais confortável e acolhedor.

Este Recuperador de Calor a Lenha caracteriza-se pela sua prática abertura vertical (tipo guilhotina) para uma utilização mais cómoda, contando ainda com uma abertura na lateral, que facilita uma melhor limpeza e manutenção.

Os produtos da Coleção Tri-Design são uma simbiose entre a beleza do equipamento e da contemplação tridimensional da lenha a arder, com uma total garantia de expansão de calor e conforto!

CARACTERÍSTICAS	
Dimensões (AxLxP)	1871 x 1041 x 670 mm
Dim. Vidro (AxLxP)	530 x 800 x 350 mm
Rendimento	78%
Potência Nominal	12 kW
Volume Aquecido	295 m^3
Diâmtero da chaminé	200 mm
Peso	324 Kg

A

DESENHO TÉCNICO

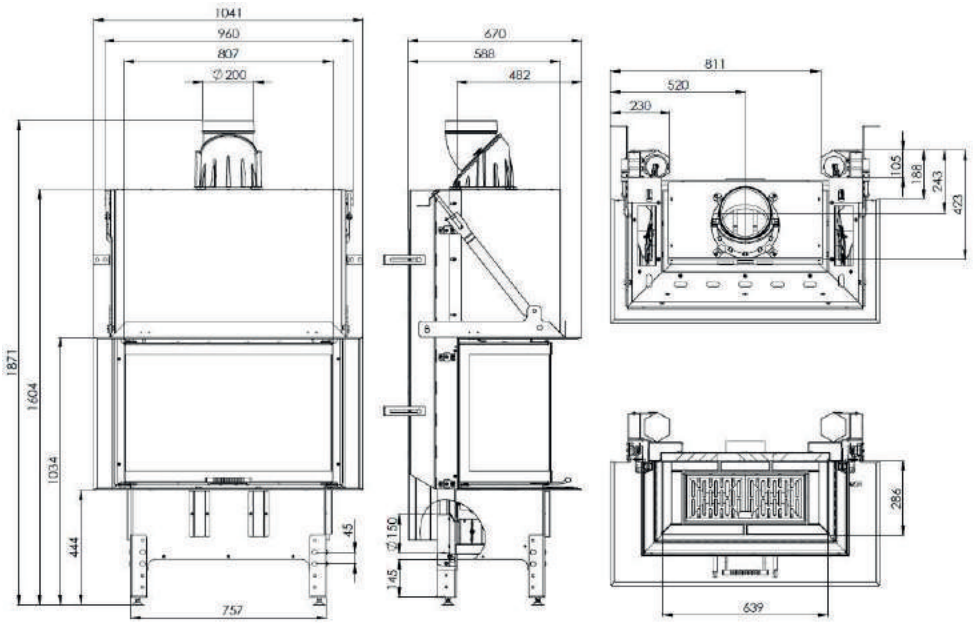

GRUPO METLOR

METLOR®
puro calor

metlor.com

COLEÇÃO
TRI-DESIGN
by Metlor

FICHA DE PRODUTO

QUINA

QUINA é um produto que pertence a uma nova Coleção de Produtos Premium apresentada pela Metlor, que garantem uma excelente eficácia, mantendo o design e a elegância que se encorporam na decoração de uma casa, tornando o seu ambiente ainda mais confortável e acolhedor.

Este Recuperador de Calor a Lenha caracteriza-se pela sua prática abertura vertical (tipo guilhotina) para uma utilização mais cómoda, contando ainda com uma abertura na lateral, que facilita uma melhor limpeza e manutenção.

Os produtos da Coleção Tri-Design são uma simbiose entre a beleza do equipamento e da contemplação tridimensional da lenha a arder, com uma total garantia de expansão de calor e conforto!

CARACTERÍSTICAS	
Dimensões (AxLxP)	1231 x 904 x 655 mm
Dim. Vidro (AxLxP)	430 x 680 x 375 mm
Rendimento	83%
Potência Nominal	14 kW
Volume Aquecido	344 m^3
Diâmtero da chaminé	200 mm
Peso	215 Kg

TAMBÉM DISPONÍVEL COM O VIDRO LATERAL À DIREITA

A+

DESENHO TÉCNICO

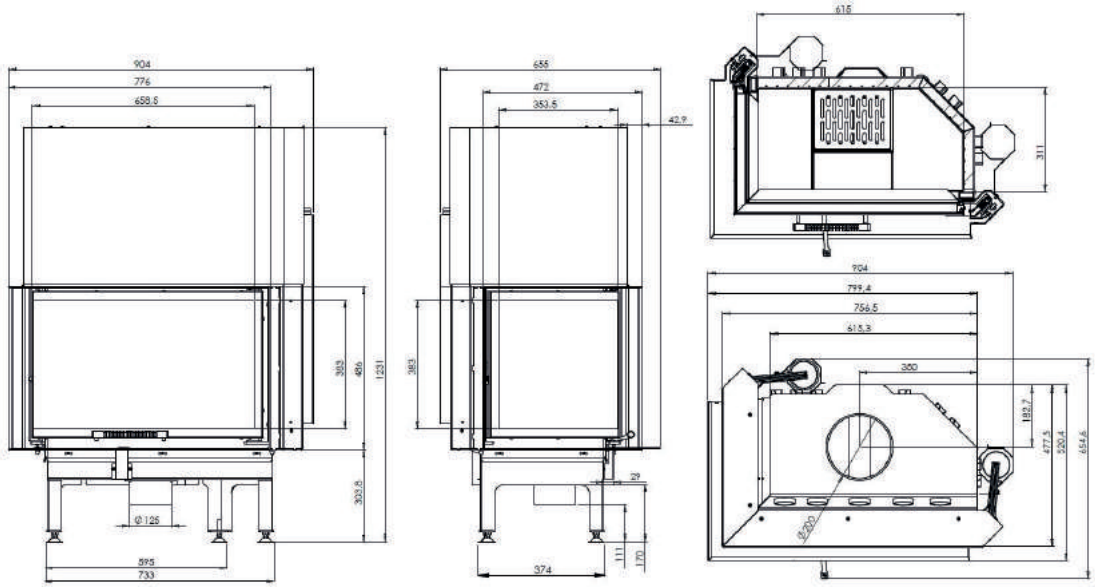

GRUPO METLOR