METLOR
puro calor

COLEÇÃO TRI-DESIGN by Metlor

ficha do produto

ECOLUX 120 UP

A MOLDURA(ARO) NA IMAGEM É APENAS ILUSTRATIVO

ECOLUX 120 UP é um produto que pertence a uma nova Coleção de Produtos Premium apresentada pela Metlor, que garantem uma excelente eficácia, mantendo o design e a elegância que se encorporam na decoração de uma casa, tornando o seu ambiente ainda mais confortável e acolhedor.

Este Recuperador de Calor a Lenha caracteriza-se pela sua prática abertura vertical (tipo guilhotina) para uma utilização mais cómoda, contando ainda com uma abertura na lateral, que facilita uma melhor limpeza e manutenção.

Os produtos da Coleção Tri-Design são uma simbiose entre a beleza do equipamento e da contemplação tridimensional da lenha a arder, com uma total garantia de expansão de calor e conforto !

características

Dimensões (AxLxP)	1760x1503x690mm
Dim. Vidro (AxLxP)	1200x430mm
Rendimento	80%
Potência Nominal	25kW
Volume Aquecido	610m3
Diâmtero da chaminé	250mm
Peso	431Kg

A+ eco design
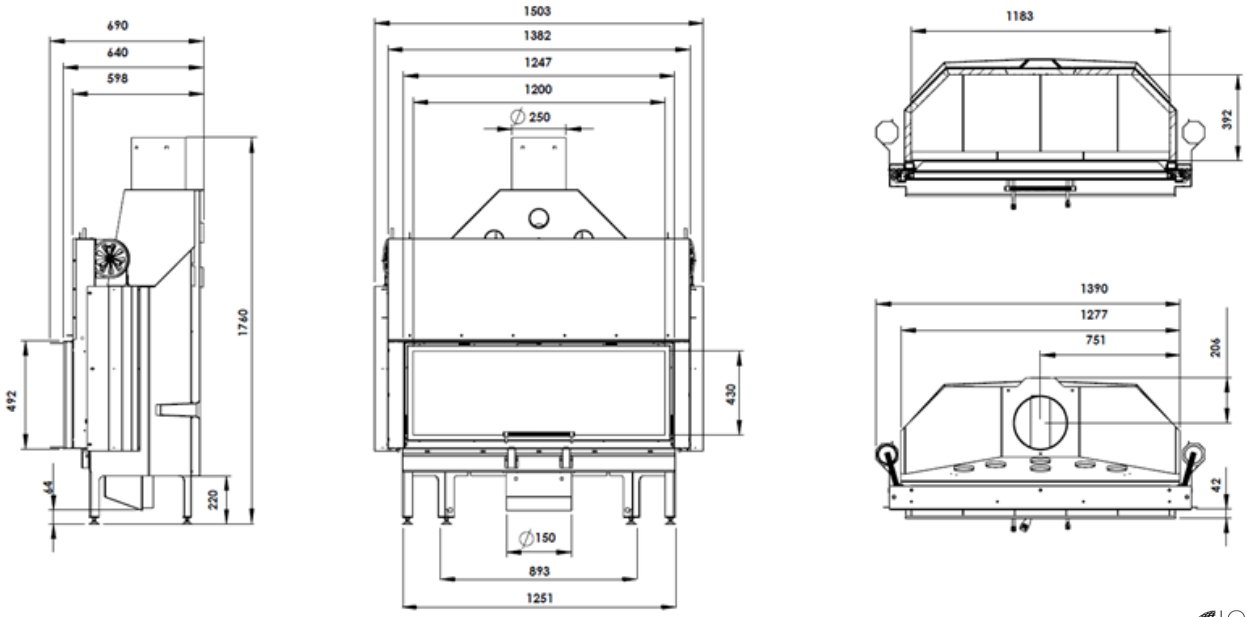
desenho técnico