METLOR
puro calor

COLEÇÃO TRI-DESIGN by Metlor

ficha do produto

QUINA 900

TAMBÉM DISPONÍVEL COM O VIDRO LATERAL À DIREITA

QUINA 900 é um produto que pertence a uma nova Coleção de Produtos Premium apresentada pela Metlor, que garantem uma excelente eficácia, mantendo o design e a elegância que se encorporam na decoração de uma casa, tornando o seu ambiente ainda mais confortável e acolhedor.

Este Recuperador de Calor a Lenha caracteriza-se pela sua prática abertura vertical (tipo guilhotina) para uma utilização mais cómoda, contando ainda com uma abertura na lateral, que facilita uma melhor limpeza e manutenção.

Os produtos da Coleção Tri-Design são uma simbiose entre a beleza do equipamento e da contemplação tridimensional da lenha a arder, com uma total garantia de expansão de calor e conforto !

características

Dimensões (AxLxP)	1324x1124x655mm
Dim. Vidro (AxLxP)	415X900X375mm
Rendimento	81%
Potência Nominal	19kW
Volume Aquecido	465m3
Diâmtero da chaminé	220mm
Peso	275Kg

A+ eco design
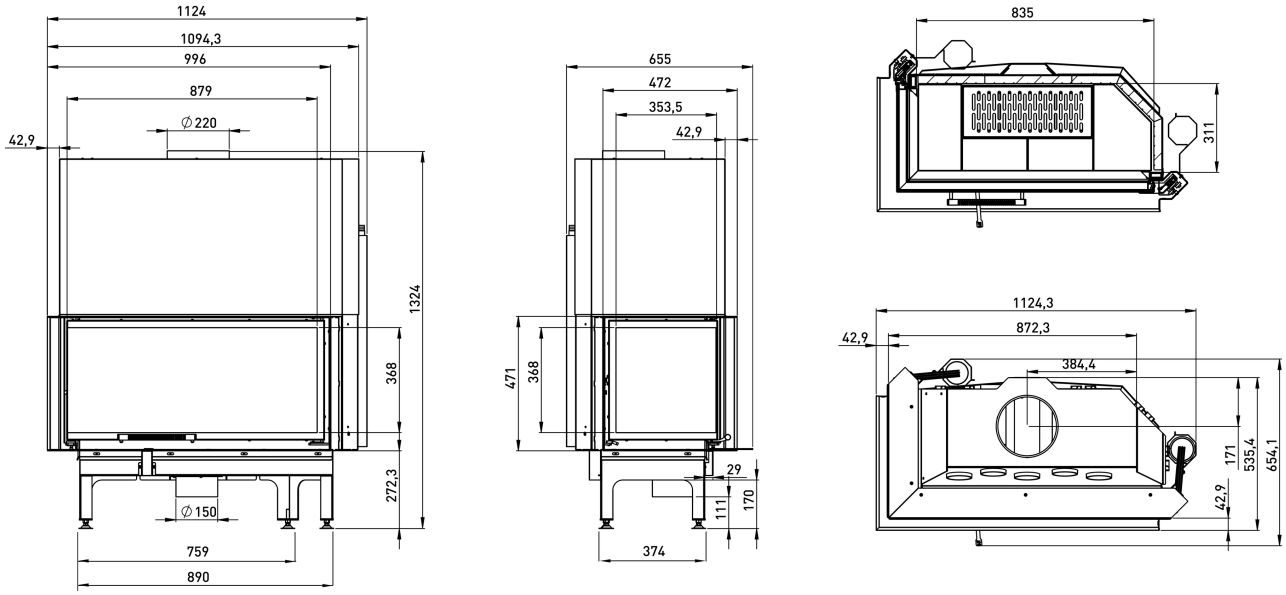
desenho técnico